SOLIDO COME UN
ROKBAK

DUMPER ARTICOLATI SU CUI CONTARE

FORGIATI DA UNA VITA **DI DURO LAVORO**

Fatti per gli ambienti più difficili. Per le condizioni più estreme. I lavori più impegnativi. I nostri dumper articolati garantiscono prestazioni eccellenti da decenni. Dal caldo del deserto al freddo dell'Artico, puoi contare su Rokbak.

Sappiamo che il duro lavoro può mettere a dura prova le tue macchine. Ti servono prestazioni elevate, potenza e produttività, ogni singolo giorno. Ecco perché i nostri potenti dumper sono costruiti per durare nel tempo, portando l'affidabilità e l'efficienza a un livello superiore per il tuo prossimo lavoro.

Progettato per ridurre al minimo i tempi di inattività e massimizzare il ritorno sull'investimento, il tuo Rokbak ti aiuterà a prenderti cura del tuo personale, dei tuoi obiettivi e dei tuoi profitti.

FATTO
CON ORGOGLIO

Costruito in Scozia e spedito in tutto il mondo, ogni dumper che esce dalla nostra fabbrica è fatto con orgoglio. I nostri team hanno affinato le loro conoscenze nel corso delle generazioni. Spesso tramandando il mestiere di famiglia in famiglia. Costruendo una base inarrivabile fatta di esperienza e impegno.

In qualità di membro del Gruppo Volvo, l'eccezionale qualità è al centro di tutto ciò che facciamo. Dalla progettazione alla trasmissione, dai componenti alle persone. Questo significa che avrai un partner dedicato e disponibile sempre al tuo fianco, ovunque tu stia lavorando nel mondo.

E anche che avrai un partner responsabile con un occhio di riguardo sempre rivolto alla sostenibilità. Noi di Rokbak crediamo che le scelte che facciamo oggi definiscano il mondo in cui vivremo domani. Per questo ci impegniamo a ridurre al minimo il nostro impatto ambientale innovando i nostri prodotti e la nostra attività.

ROKBAK
ROKBAK

COSTRUITO PER IL LAVORO DURO

I lavori duri richiedono macchine ancora più dure. I nostri robustissimi dumper sono costruiti per eccellere in ogni ambiente e per affrontare al meglio i lavori di costruzione, quelli in cava e le attività minerarie. Insieme, i nostri assali heavy duty, il riduttore della catena cinematica e i bloccaggi del differenziale offrono prestazioni leader di mercato. Con tutti e tre gli assali in trazione integrale permanente, si ottiene una trazione incredibile, una minore usura della catena cinematica e una riduzione dello slittamento delle ruote. Così il dumper si usura meno e si muove di più.

Con il cambio shifting e due rapporti di velocità, ottieni il meglio da entrambi combinazioni: velocità di avanzamento più elevate quando le condizioni sono favorevoli e maggiore forza di trazione quando le condizioni sono difficili.

"Sono gli unici macchinari movimento terra presenti in cantiere, quindi devono gestire tutto il trasporto e anche la manutenzione e la livellatura delle strade... Lavorano sempre nel fango e non perdono liquidi."
John Ashton, Garwoods Civil & Maintenance

PRESTAZIONI SOLIDE COME UNA ROCCIA

Potenza sempre disponibile grazie al controllo del motore e della trasmissione in tutte le condizioni.

Prestazioni migliori, produttività superiore: l'intera trasmissione offre una forza motrice leader nella sua categoria ed è di facile manutenzione per una produttività elevata.

Eccellente risposta di potenza, fornita dal turbocompressore a geometria variabile (Stage V/Tier 4F) e da un freno motore a gas di scarico che garantisce elevati livelli di sicurezza operativa e di controllo.

Miglioramento della produttività e della stabilità: una sospensione anteriore indipendente che riduce al minimo anche l'affaticamento dell'operatore.

Eccellente trazione in tutte le condizioni di lavoro, garantita dai bloccaggi del differenziale longitudinali e trasversali selezionabili che mantengono la macchina in movimento anche nelle condizioni più difficili.

PUOI CONTARCI

Affidabili, resistenti, risoluti. I dumper Rokbak sono progettati per garantire la massima operatività. I dati intelligenti identificano guasti e danni prima che causino tempi di inattività. La manutenzione ordinaria è semplice e veloce, riducendo al minimo i tempi e i costi di servizio. Inoltre, i nostri ricambi approvati dalla fabbrica sono coperti da una garanzia di 2 anni/6000 ore, una delle garanzie più ampie disponibili sul mercato.

AFFIDABILITÀ SOLIDA COME UNA ROCCIA

Ama i lavori più impegnativi – Il telaio ha una resistenza strutturale ben superiore a quella necessaria per ammortizzare le sollecitazioni dovute alla guida su terreni difficili.

Elevata protezione contro la contaminazione ambientale, grazie all'impianto idraulico dotato di filtri magnetici di aspirazione, con manutenzione del liquido ogni 4000 ore.

Massima operatività – Connessioni diagnostiche e di programmazione del veicolo/gruppo propulsore in cabina e dati sullo stato della macchina a bordo.

Accesso facile e sicuro per la manutenzione – Punti di controllo a livello del suolo con cabina inclinabile idraulicamente e cofano sollevabile elettricamente.

Rete di distribuzione globale: la nostra rete di distributori Rokbak altamente qualificati e preparati ti fornirà i ricambi approvati dalla fabbrica quando ne avrai bisogno, ovunque ti trovi nel mondo.

La trasmissione RA30 richiede un cambio olio ogni 4000 ore, mentre la trasmissione RA40 può funzionare per 6000 ore prima di richiedere un cambio olio, garantendo un funzionamento più duraturo della macchina.

"Lavoriamo 24 ore al giorno, sette giorni alla settimana, 365 giorni all'anno. Le nostre macchine possono facilmente totalizzare 7000 ore di funzionamento in un anno. Questi robusti dumper hanno dimostrato di essere partner durevoli e affidabili per questo lavoro impegnativo." Simon Turner, Responsabile tecnico e operativo, Ras Al Khaimah

UN **INVESTIMENTO** INTELLIGENTE

Un dumper Rokbak è un investimento davvero brillante. Progettato per garantire la massima efficienza, ogni singola funzione è stata studiata per aggiungere valore alla tua attività. Questa precisione mirata consente di ottenere una macchina di qualità superiore a un costo inferiore. Ma non è tutto. Dai componenti rigorosamente testati ai motori a bassi consumi , il tuo dumper Rokbak contribuirà a far crescere i tuoi profitti per molti anni a venire.

Il nostro impianto idraulico load sensing contribuisce al risparmio energetico e al miglioramento dell'efficienza del carburante quando il dumper è in movimento.
Questo riduce l'impatto sull'ambiente e i costi di esercizio.

"Il carburante rappresenta un costo operativo importante per una cava, quindi il basso consumo di carburante è stato un elemento chiave per noi."
Direttore del supporto prodotti per PT, United Equipment

EFFICIENZA SOLIDA COME UNA ROCCIA

Motori a bassi consumi: i nostri motori offrono prestazioni potenti con opzioni che soddisfano alcuni dei più avanzati standard di emissione del mondo.

Consumo ridotto di carburante e DEF: con trasmissione a 8 marce fluida e performante.

Cicli di vita più lunghi e costi operativi inferiori: i freni multidisco completamente chiusi su tutte e sei le ruote e un rallentatore garantiscono prestazioni sicure e costanti.

Componenti resistenti per dumper resistenti: ogni componente approvato dalla fabbrica è progettato con precisione e sottoposto a test rigorosi, non solo per verificarne le prestazioni individuali, ma anche per valutarne l'interazione con l'intero dumper.

SPOSTIAMO LE MONTAGNE **PER GARANTIRE LA TUA SICUREZZA**

Quando si tratta di garantire la sicurezza dei conducenti, le nostre cabine fanno la loro parte. Niente è più importante che svolgere il lavoro in sicurezza. Anche nelle condizioni più difficili, i tuoi instancabili operatori potranno lavorare in tutta sicurezza. E in tutta comodità. Le nostre cabine spaziose certificate ROPS/FOPS sono state progettate per un confort notevole, grazie alla bassa rumorosità, all'aria condizionata, allo sterzo ammortizzato e alle sospensioni robuste.

SICUREZZA SOLIDA COME UNA ROCCIA

Cabina certificata ROPS/FOPS, per la protezione necessaria in cantiere.

Comfort e produttività grazie al sedile operatore attivo con schienale alto, alle sospensioni pneumatiche regolabili e ai braccioli regolabili. La cabina è dotata di sistema di pressurizzazione e di un sistema HVAC e di ventilazione premium.

Facile utilizzo ed estrazione dei dati di servizio grazie alla strumentazione chiara e al display LCD per feedback operativo e di servizio, compreso il consumo di carburante.

I gruppi ottici dei fari trasformano la notte in giorno, sono progettati per facilitare gli interventi senza sollevare il cofano.

Sospensioni anteriori indipendenti leader di mercato di serie, per il massimo comfort sui terreni più accidentati.

Accesso facile e sicuro grazie agli ampi scalini a perno flottante e alle piattaforme di servizio.

Gli operatori possono contare su un controllo ottimale, stabilità e sicurezza grazie ai nostri sistemi di rallentamento della trasmissione, agli efficienti freni motore e ai freni multidisco completamente chiusi, raffreddati a olio e con guarnizioni sigillate su tutte e sei le ruote.

"La guida dei dumper è considerata uno dei lavori più importanti nella cava, quindi è fondamentale che gli operatori abbiano il massimo comfort possibile. Una volta salito a bordo, non vorrai più scendere!" Derek Moore, Direttore della miniera, ISME

MASSIMA TRANQUILLITÀ

Vuoi essere certo che il tuo dumper operi sempre secondo i piani, soprattutto quando lavora in remoto, vero? La nostra tecnologia intelligente ti consente di accedere rapidamente e facilmente alle informazioni relative allo stato di salute e alle condizioni del tuo dumper. In questo modo puoi godere sempre di elevati livelli di sicurezza per il personale, elevate prestazioni e protezione dell'investimento.

HAUL. TRACK

Lontano dagli occhi, ma sempre presente. Il nostro sistema Haul Track personalizzato offre maggiore visibilità e controllo sulla macchina grazie ai dati in tempo reale visualizzabili su computer o su dispositivi mobili.

"Siamo molto soddisfatti delle prestazioni dei dumper. Abbiamo un programma di lavoro molto serrato, quindi è fantastico sapere di poter contare completamente su di loro per lavorare in modo efficiente." Christophe Jeanson, Responsabile stabilimento presso Bouygues Travaux Publics

CONNETTIVITÀ SOLIDA COME UNA ROCCIA

Tieni traccia del tuo dumper: localizzalo all'istante e scopri dove è stato.

Monitora la produttività e i costi operativi, osserva come viene utilizzata la macchina e controlla velocità, conteggi di scarico e cicli di carico.

Manutenzione programmata e gestione controllata delle risorse, per ridurre i tempi di inattività e prolungare il ciclo di vita dei componenti.

Protezione del dumper da parametri operativi fuori range.

Massimizzare la produttività utilizzando informazioni chiare sulla gestione delle prestazioni.

Avviso precoce in caso di guasti alla macchina.

Miglioramento continuo grazie all'utilizzo della cronologia delle prestazioni per migliorare la pianificazione e il monitoraggio delle condizioni della macchina.

AFFRONTIAMO LE SFIDE PIÙ GRANDI **A TESTA ALTA**

Crediamo in un futuro sostenibile e stiamo lavorando sodo per costruirlo. Ci siamo impegnati a raggiungere obiettivi ambientali ambiziosi e questa responsabilità permea ogni aspetto della nostra attività, dall'innovazione dei nostri dumper all'efficienza dell'intera azienda.

SOSTENIBILITÀ SOLIDA COME UNA ROCCIA

Motori più efficienti in termini di consumo di carburante grazie ai nostri nuovi motori Stage V che riducono il consumo di carburante del 7%. Minore impatto sull'ambiente, grande impatto sui costi di funzionamento.

Energia più ecologica in cantiere: utilizziamo fonti energetiche rinnovabili al 100%. Abbiamo ottenuto le certificazioni ISO in materia di gestione energetica e ambientale. Inoltre, nell'ambito del nostro impegno nei confronti del programma WWF Climate Savers, noi ridurremo il nostro consumo energetico del 2% anno su anno.

Basse emissioni e zero rifiuti – Miriamo a ridurre le emissioni di CO_2 della nostra attività del 50% entro il 2030 e a raggiungere l'obiettivo di zero emissioni nette entro il 2040. Stiamo lavorando per diventare un'azienda a rifiuti zero: tutti i rifiuti provenienti dalla nostra fabbrica e dai componenti approvati sono riciclati o riutilizzati.

> **"Ci impegniamo a costruire un futuro migliore perché vale sempre la pena di fare la cosa giusta, anche se non è sempre facile."** Paul Douglas, Amministratore Delegato di Rokbak

RESISTENTE E **PIÙ RESISTENTE**

Per Rokbak, l'affidabilità è disponibile in due dimensioni: con un carico utile di 28 e 38 tonnellate metriche (30 e 40 tonnellate americane). Consulta le specifiche dei nostri dumper per trovare il Rokbak più adatto al tuo cantiere.

La nostra trasmissione RA30 con cambio olio ogni 4000 ore e la trasmissione RA40 con cambio olio ogni 6000 ore contribuiscono ad aumentare i tempi di operatività.

Il perfetto equilibrio tra potenza efficiente, cambio efficace e distribuzione del peso consente ai dumper Rokbak di movimentare più carichi in modo più rapido.

Il consumo efficiente di carburante, protetto da un filtro dell'aria aspirata, contribuisce a ridurre i costi di esercizio.

La diagnostica di bordo e i dati in tempo reale aiutano a individuare i problemi prima che si verifichino.

Il cambio del RA40 e la scatola di rinvio a due rapporti consentono a questa macchina di mantenere un movimento ottimale.

Un sollevatore del cofano elettrico rende la manutenzione ordinaria facile e veloce.

Cabina spaziosa, conforme alle normative ROPS/FOPS, pressurizzata e dotata di un eccellente sistema HVAC, che garantisce all'operatore comfort e concentrazione sul lavoro.

Il sistema del rallentatore del motore e della trasmissione supporta i freni per garantire prestazioni sicure e un lungo ciclo di vita dei componenti.

I punti di controllo a livello del suolo e la cabina completamente inclinabile consentono un facile accesso durante la manutenzione.

Eccellente potenza reattiva e prestazioni garantite dal controllo del motore e della trasmissione. Prestazioni elevate in tutte le condizioni.

Il percorso del tubo flessibile sopra il perno e il sistema di fissaggio offrono una protezione aggiuntiva durante le operazioni di cantiere più impegnative.

Scalini e piattaforme di servizio ampi e orientabili garantiscono un accesso facile e sicuro alla cabina.

RA30

CARATTERISTICHE	
Carico utile massimo	28 tonnellate (30,9 tonnellate americane)
Capacità a colmo	17,5 m^3 (22,9 $iarde^3$)
Potenza lorda	276 kW (370 CV)

CARATTERISTICHE	
Ambiente progettato ergonomicamente per garantire un elevato livello di comfort all'operatore	Sospensioni anteriori indipendenti
Calibrato con il giusto equilibrio di potenza e trasmissione per una trasmissione efficace ed efficiente alle ruote in tutte le applicazioni di lavoro	Disponibile con motori conformi alle normative EPA Tier 4 Final, EU Stage V o Tier 2.
Trasporta grandi quantità di materiali in modo rapido ed efficiente	Trasmissione a 8 velocità altamente efficiente
Motore con consumi ridotti per bassi costi di gestione	Dumper articolato Rokbak RA30: un investimento intelligente per tutte le applicazioni lavorative

RA40

CARATTERISTICHE	
Carico utile massimo	38 tonnellate (41,9 tonnellate americane)
Capacità a colmo	23,0 m^3 (30,3 iarde^3)
Potenza lorda	331 kW (444 CV)

CARATTERISTICHE	
Ambiente progettato ergonomicamente per garantire un elevato livello di comfort all'operatore	Motore con consumi ridotti per bassi costi di gestione
Calibrato con il giusto equilibrio di potenza e trasmissione per una trasmissione efficace ed efficiente alle ruote in tutte le applicazioni di lavoro	Disponibile con motori conformi alle normative EPA Tier 4 Final, EU Stage V o Tier 2
Trasporta grandi quantità di materiali in modo rapido ed efficiente	Dumper articolato Rokbak RA40: un investimento intelligente per tutte le applicazioni lavorative

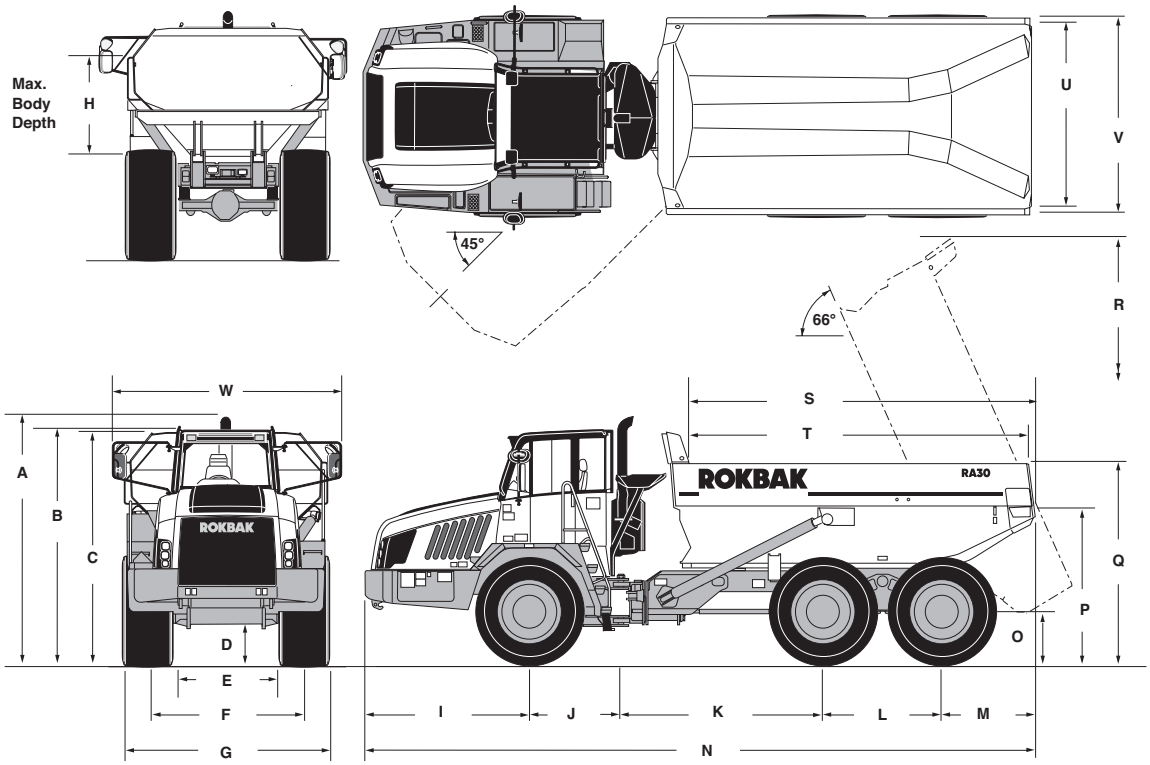

DIMENSIONI

	mm	Piedi/pollici
A	3560	11-8
B	3525	11-7
C	3432	11-2
D	510	1-10
E	1540	5-2
F	2200	7-2
G	2860	9-5
H	1445	4-9

	mm	Piedi/pollici
I	2575	8-5
J	1310	4-4
K	2945	9-8
L	1690	5-6
M	1410	4-9
N	9930	32-6
O	755	2-4
P	2224	7-3

	mm	Piedi/pollici
Q	2986	9-10
R	6236	20-5
S	5010	16-5
T	4855	16-0
U	2705	8-11
V	2890	9-6
W	3244	10-6

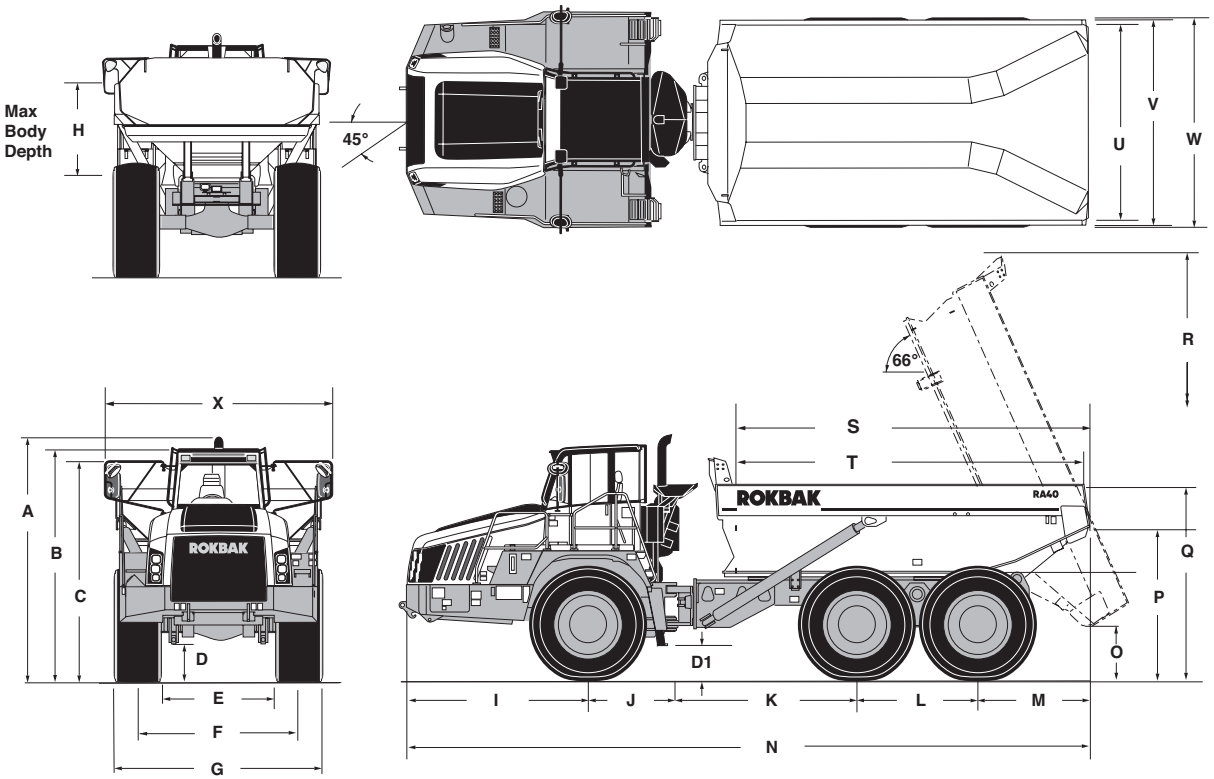

DIMENSIONI

	mm	Piedi/pollici
A	3945	13-0
B	3752	12-4
C	3561	11-8
D	539	1-9
D1	540	1-9
E	1834	6-0
F	2596	8-6
G	3358	11-0
H	1495	4-11

	mm	Piedi/pollici
I	3087	10-1
J	1310	4-4
K	2987	9-10
L	1950	6-5
M	1779	5-10
N	11 115	36-5
O	916	3-0
P	2479	8-2

	mm	Piedi/pollici
Q	3152	10-4
R	6933	22-9
S	5658	18-6
T	5575	18-3
U	3129	10-3
V	3318	10-11
W	3364	11-0
X	3633	11-11

MOTORE

Motore	Scania DC9
Tipo	5 cilindri in linea, quattro tempi, diesel a iniezione diretta, raffreddato ad acqua, turbocompresso con intercooler aria-aria, gestione elettronica del motore e freno motore.
Cilindrata pistone litri (in³)	9.3 (568)
Alesaggio x corsa mm (pollici)	130 x 140 (5,12 x 5,51)
Potenza lorda kW (CV) @ rpm	276 (370) @ 1800
Potenza netta kW (CV) @ rpm	257 (345) @ 2100
Coppia massima Nm (lbf ft) @ rpm	1880 (1387) @ 1400
Potenza nominale lorda	SAE J1995 giugno 90
Emissioni del motore	Derivati US EPA Tier 4F, EU Stage V, Tier 2
Elettrico	Avviamento elettrico a 24 volt. Alternatore da 100 A. Due batterie da 12 volt e 180 Ah.
Filtro dell'aria	Filtro dell'aria aspirata a secco a 3 stadi con elemento di sicurezza, espulsore polvere automatico e indicatore del livello di imbrattamento.
Ventola	La ventola modulante riduce il livello di rumorosità e consuma la potenza del motore in base alle necessità. Nota: potenza netta con frizione ventola disinnestata.
Altitudine m (ft)	Riduzione elettronica da 2000 (6561)

ASSALI

Tipo	Assali per impieghi gravosi con semiassi completamente flottanti e riduttori epicicloidali esterni. I tre assali sono a trazione integrale permanente (6x6) con un differenziale tra l'assale anteriore e quello posteriore. Tutti e tre gli assali sono inoltre dotati di differenziali trasversali a più dischi azionati idraulicamente per un bloccaggio trasversale al 100%. I bloccaggi del differenziale interassiale e trasversale sono controllati dall'operatore e possono essere azionati quando necessario in condizioni di scarsa trazione.
Rapporto differenziale	3,875 : 1
Riduzione epicicloidale	5,71 : 1
Riduzione complessiva della catena cinematica	22,12 : 1

TRASMISSIONE

Tipo	ZF 8EP320. Completamente automatico con comando manuale e rallentatore.	
Gruppo	Configurazione con albero di ingresso del controalbero montato a distanza e uscita epicicloidale. Completamente automatico con funzione di comando manuale, garantisce cambi marcia fluidi progettati per garantire un'elevata produttività e ridurre al minimo sforzo dell'operatore. Installato con rallentatore integrato e bloccaggio differenziale interassiale. La diagnostica di bordo fornisce un feedback sulle prestazioni e sui dati operativi.	
Velocità km/h (mph)		
Marcia	**Avanti**	**Indietro**
1	5 (3,1)	5,4 (3,3)
2	8 (5)	7,5 (4,7)
3	11 (6,8)	10,5 (6,5)
4	15 (9,3)	15 (9,3)
5	21 (13)	–
6	29 (18)	–
7	40 (24,8)	–
8	55 (34,1)	–

SOSPENSIONI

Anteriore	Le sospensioni e il movimento delle ruote completamente indipendenti sono garantiti da un design a doppio braccio oscillante. A questo si aggiungono 4 ammortizzatori idraulici/molle elicoidali.
Indietro	Ogni assale è accoppiato al telaio tramite tre collegamenti con boccole in gomma con contenimento laterale tramite un collegamento trasversale. Le traverse di bilanciamento tra assi orientabili equalizzano il carico su ciascun assale posteriore. Il movimento di sospensione è ammortizzato mediante unità di compressione laminate in gomma/metallo, poste tra ciascun assale e la parte inferiore delle estremità delle traverse di bilanciamento. I perni flottanti sui bracci di collegamento anteriori e posteriori sono dotati di boccole in gomma e non richiedono manutenzione.

MOTORE

Motore	Scania DC13
Tipo	6 cilindri in linea, quattro tempi, diesel a iniezione diretta, raffreddato ad acqua, turbocompresso con intercooler aria-aria, gestione elettronica del motore e freno motore.
Cilindrata pistone litri (in³)	12,7 (775)
Alesaggio x corsa mm (pollici)	130 x 160 (5,12 x 6,37)
Potenza lorda kW (CV) @ rpm	331 (444) @ 2100
Potenza netta kW (CV) @ rpm	328 (440) @ 2100
Coppia massima Nm (lbf ft) @ rpm	2255 (1663) @ 1300
Potenza nominale lorda	ISO 3046
Emissioni del motore	Derivati US EPA Tier 4F, EU Stage V e Tier 2
Elettrico	Avviamento elettrico a 24 volt. Alternatore da 100 A. Due batterie da 12 volt e 180 Ah.
Filtro dell'aria	Filtro dell'aria aspirata a secco a 3 stadi con elemento di sicurezza, espulsore polvere automatico e indicatore del livello di imbrattamento.
Ventola	La ventola modulante riduce il livello di rumorosità e consuma la potenza del motore in base alle necessità. Nota: potenza netta con frizione ventola disinnestata.
Altitudine m (ft)	Riduzione elettronica da 2000 (6561)

ASSALI

Tipo	Tre assi a trazione integrale permanente (6x6) con accoppiamento differenziale tra ciascun assale per impedire l'avvolgimento della catena cinematica. Assali heavy duty con semiassi completamente flottanti e riduttori epicicloidali esterni. Differenziali automatici a slittamento limitato su ciascun assale. L'assale posteriore integra un differenziale a trasmissione diretta per trasmettere la trazione all'assale posteriore. Questo differenziale e il differenziale di uscita della scatola di rinvio vengono bloccati simultaneamente tramite un interruttore selezionato dall'operatore.
Rapporto differenziale	3,70 : 1
Riduzione epicicloidale	6,35 : 1
Riduzione complessiva della catena cinematica	23,50 : 1

TRASMISSIONE

Tipo	Allison HD4560 con rallentatore integrato montato direttamente sul motore, trasmissione completamente automatica con ingranaggi epicicloidali, controllo elettronico con sei marce avanti e una retromarcia.
Gruppo	Cambio ausiliario a 2 velocità montato a distanza che riceve la potenza dalla trasmissione e la trasmette alle ruote anteriori e posteriori tramite un differenziale bloccabile.

Velocità km/h (mph)	**Rapporto 1 Bassa velocità**		**Rapporto 2 Alta velocità**	
Marcia	**Avanti**	**Indietro**	**Avanti**	**Indietro**
1	6,0 (3,7)	5,0 (3,1)	9,5 (6,0)	7,8 (4,8)
2	11,3 (7,0)	–	16,0 (10,0)	–
3	16,5 (10,3)	–	25,3 (15,7)	–
4	25,6 (16,0)	–	39,2 (24,4)	–
5	33,9 (21,0)	–	51,9 (32,3)	–
6	41,7 (26,0)	–	63,8 (40,0)	–

SOSPENSIONI

Anteriore	Quattro bracci longitudinali e una barra Panhard posizionano l'assale anteriore garantendo un centro di rollio alto. La posizione ottimizzata dell'assale anteriore, insieme ai supporti principali e di rimbalzo ampiamente distanziati, montati direttamente sopra l'assale e la lunga escursione della sospensione si combinano con i due ammortizzatori heavy duty su ciascun lato per garantire una maneggevolezza e una guida eccellenti.
Indietro	Ogni assale è accoppiato al telaio tramite tre collegamenti con boccole in gomma con contenimento laterale tramite un collegamento trasversale. Le traverse di bilanciamento tra assi orientabili equalizzano il carico su ciascun assale posteriore. Il movimento di sospensione è ammortizzato mediante unità di compressione laminate in gomma/metallo, poste tra ciascun assale e la parte inferiore delle estremità delle traverse di bilanciamento. I perni flottanti sui bracci di collegamento anteriori e posteriori sono dotati di boccole in gomma e non richiedono manutenzione.

STERZO

Tipo	Servosterzo idrostatico tramite due cilindri di sterzo ammortizzati a doppio effetto, con pressione erogata da una pompa a pistoni a cilindrata variabile/load sensing. Pressione dello sterzo di emergenza fornita da una pompa azionata da terra.
Angolo di sterzata verso entrambi i lati	45°
Giri da blocco a blocco, volante	4
Pressione del sistema in bar (lbf/in³)	241 (3500)
Raggio di sterzata SAE mm (ft-in)	8470 (27-9)
Raggio di ingombro mm (ft-in)	8950 (29-4)

TELAIO

Tipo	I telai anteriore e posteriore sono realizzati in acciaio di alta qualità interamente saldato, con travi rettangolari a sezione scatolare che formano le traverse laterali e le traverse principali. L'oscillazione tra i telai è garantita da un giunto cilindrico di grande diametro che ospita boccole in nylon. Telai articolati a 45° su entrambi i lati per la sterzata tramite due perni snodati ampiamente distanziati in cuscinetti a rulli conici sigillati back-to-back.

CASSONE

Tipo	Struttura interamente saldata, realizzata in acciaio ad alta durezza (min. 360 BHN) con resistenza allo snervamento di 1000 MPa (145.000 lbf/in²). Lo scarico posteriore a doppia inclinazione facilita l'espulsione del materiale dal cassone.
Spessore del piatto mm (pollici): **Pavimento e scarico posteriore** **Lati** **Anteriore**	 14,0 (0,55) 12,0 (0,47) 8,0 (0,31)
Volume m³ (iarde³): **A raso** **A colmo 2:1 (SAE)**	 13,8 (18,0) 17,5 (22,9)

SOLLEVAMENTO

Tipo	Due cilindri di sollevamento monostadio a doppia azione, ammortizzati all'estremità di base. Pompa a pistoni a cilindrata variabile/load sensing azionata dalla presa di forza sulla trasmissione. Filtrazione della linea di ritorno a flusso totale. Controllo elettroidraulico completo del sistema di sollevamento, con arresto elettronico in caso di interruzione di corrente.
Pressione del sistema in bar (lbf/in²)	220 (3200)
Portata della pompa: litri/sec (galloni/sec)	4,9 (1,29)
Sollevamento (carico) Secondi	12
Abbassamento Secondi	7,5

PNEUMATICI E RUOTE

Pneumatici	Di serie 23.5. Opzionale 750/65
Cerchi	Di serie 25x19,50. Per pneumatici opzionali, 25x22,00
Ruote	Cerchi per macchine movimento terra in 3 pezzi con fissaggio a 12 bulloni.

FRENI

Primario	Tutti i sistemi frenanti idraulici con pacchi freni multidisco con guarnizioni e raffreddati ad olio su ciascuna ruota. Circuiti indipendenti per i sistemi frenanti anteriore e posteriore.
Parcheggio	Disco con applicazione a molla e rilascio idraulico sulla catena cinematica posteriore.
Secondario	Il comando del freno secondario aziona il freno di servizio e il freno a mano.
Rallentatore	Freno motore e rallentatore di trasmissione.

STERZO

Tipo	Servosterzo idrostatico tramite due cilindri di sterzo ammortizzati a doppio effetto, con pressione erogata da una pompa a pistoni a cilindrata variabile/load sensing. Pressione dello sterzo di emergenza fornita da una pompa azionata da terra.
Angolo di sterzata verso entrambi i lati	45°
Giri da blocco a blocco, volante	2-5
Pressione del sistema in bar (lbf/in³)	240 (3480)
Raggio di sterzata SAE mm (ft-in)	9185 (30-1)
Raggio di ingombro mm (ft-in)	9675 (31-9)

TELAIO

Tipo	I telai anteriore e posteriore sono realizzati in acciaio di alta qualità interamente saldato, con travi rettangolari a sezione scatolare che formano le traverse laterali e le traverse principali. L'oscillazione tra i telai è garantita da un giunto cilindrico di grande diametro che ospita boccole in nylon. Telai articolati a 45° su entrambi i lati per la sterzata tramite due perni snodati ampiamente distanziati in cuscinetti a rulli conici sigillati back-to-back.

CASSONE

Tipo	Struttura interamente saldata, realizzata in acciaio ad alta durezza (min. 360 BHN) con resistenza allo snervamento di 1000 MPa (145.000 lbf/in²). Lo scarico posteriore a doppia inclinazione facilita l'espulsione del materiale dal cassone.
Spessore del piatto mm (pollici): **Pavimento e scarico posteriore** **Lati** **Anteriore**	 15,0 (0,58) 12,0 (0,47) 8,0 (0,31)
Volume m³ (iarde³): **A raso** **A colmo 2:1 (SAE)**	 17,4 (22,8) 23,0 (30,3)

SOLLEVAMENTO

Tipo	Due cilindri di sollevamento monostadio a doppia azione, ammortizzati all'estremità di base. Pompa a pistoni a cilindrata variabile/load sensing azionata dalla presa di forza sulla trasmissione. Filtrazione della linea di ritorno a flusso totale. Controllo elettroidraulico completo del sistema di sollevamento, con arresto elettronico in caso di interruzione di corrente.
Pressione del sistema in bar (lbf/in²)	240 (3480)
Portata della pompa: litri/sec (galloni/sec)	5,4 (1,43)
Sollevamento (carico) Secondi	12,5
Abbassamento Secondi	8

PNEUMATICI E RUOTE

Pneumatici	Di serie 29.5
Cerchi	Di serie 25x25,00
Ruote	Cerchi per macchine movimento terra in 3 pezzi con fissaggio a 19 bulloni.

FRENI

Primario	Tutti i sistemi frenanti idraulici con pacchi freni multidisco chiusi con guarnizioni e raffreddamento forzato a olio su ciascuna ruota. Circuiti indipendenti per i sistemi frenanti anteriore e posteriore.
Parcheggio	Disco con applicazione a molla e rilascio idraulico sulla catena cinematica posteriore.
Secondario	Il comando del freno secondario aziona il freno di servizio e il freno a mano.
Rallentatore	Freno motore e rallentatore di trasmissione.

PESI

	Modelli EU Stage V		Modelli Tier 4 Final		Modelli Tier 2	
Distribuzione netta	**kg**	**lb**	**kg**	**lb**	**kg**	**lb**
Assale anteriore	13 213	29 129	13 540	29 851	13 266	29 247
Assale centrale	5872	12 945	5486	12 095	5460	12 037
Differenziale	5826	12 844	5586	12 315	5493	12 110
Veicolo, netto	24 911	54 919	24 612	54 260	24 219	53 394
Carico utile	28 000	61 729	28 000	61 729	28 000	61 729
Distribuzione lorda	**kg**	**lb**	**kg**	**lb**	**kg**	**lb**
Assale anteriore	15 980	35 300	15 852	34 948	15 097	33 283
Assale centrale	18 319	40 386	18 225	40 179	18 256	40 248
Differenziale	18 339	40 431	18 535	40 863	18 866	41 592
Veicolo lordo	52 638	116 047	52 612	115 990	52 219	115 123
Pesi ausiliari	**kg**	**lb**	**kg**	**lb**	**kg**	**lb**
Telaio	3727	8217	3727	8217	3727	8217
Cassone	3776	8325	3776	8325	3776	8325
Sollevamento, coppia	530	1170	530	1170	530	1170

PRESSIONE AL SUOLO

Queste cifre si riferiscono all'area di contatto totale, ovvero l'area totale all'interno dell'ellisse di contatto.

Pneumatici	23,5 R25		750/65	
Carico	**kPa**	**Psi**	**kPa**	**Psi**
Anteriore	406	59	310	45
Posteriore	462	67	351	51

Queste pressioni sono relative agli pneumatici standard.

CAPACITÀ

	litri	galloni USA
Serbatoio carburante	370	98
Impianto idraulico (sterzo e cassone)	164	43,3
Basamento del motore	34	9
Impianto di raffreddamento	48,8	12,9
Trasmissione (compresi filtri e radiatore)	50,2	13,3
Differenziale – Anteriore e posteriore (ciascuno)	28,8	7,6
Differenziale – Centro	31	8,2
Planetari – (ciascuno)	8,5	2,2
Impianto di raffreddamento dei freni	–	–
Impianto DEF*	38	10

*applicabile solo su Tier 4 Final/Stage V

LIVELLI SONORI

Livello sonoro nella cabina secondo ISO 6396:2008

LpA: dB(A)	72,7

Livello sonoro esterno secondo ISO 6395:2008

LpA: dB(A)	109

PESI

	Modelli EU Stage V		Modelli Tier 4 Final		Modelli Tier 2	
Distribuzione netta	**kg**	**lb**	**kg**	**lb**	**kg**	**lb**
Assale anteriore	17 046	37 580	17 001	37 481	16 743	36 912
Assale centrale	7789	17 171	7385	16 281	7445	16 413
Differenziale	7586	16 724	7521	16 581	7393	16 299
Veicolo, netto	32 421	71 476	31 907	70 343	31 581	69 624
Carico utile	38 000	83 775	38 000	83 775	38 000	83 775
Distribuzione lorda	**kg**	**lb**	**kg**	**lb**	**kg**	**lb**
Assale anteriore	19 040	41 976	18 500	40 786	18 742	41 319
Assale centrale	25 653	56 555	25 100	55 336	25 422	56 045
Differenziale	25 646	56 555	25 160	55 468	25 485	56 184
Veicolo lordo	70 339	155 070	68 760	151 590	69 649	153 548
Pesi ausiliari	**kg**	**lb**	**kg**	**lb**	**kg**	**lb**
Telaio	5468	12 055	5468	12 055	5450	12 015
Cassone	5400	11 905	5400	11 905	5400	11 905
Sollevamento, coppia	660	1455	660	1455	660	1455

PRESSIONE AL SUOLO

Queste cifre si riferiscono all'area di contatto totale, ovvero l'area totale all'interno dell'ellisse di contatto.

Pneumatici	29,5 R25	
Carico	**kPa**	**Psi**
Anteriore	372	54
Posteriore	469	68

Queste pressioni sono relative agli pneumatici standard.

CAPACITÀ

	litri	galloni USA
Serbatoio carburante	500	132
Impianto idraulico (sterzo e cassone)	341	90
Basamento del motore	45	11,8
Impianto di raffreddamento	70	18,5
Trasmissione (compresi filtri e radiatore)	48	12,7
Differenziale – Anteriore e posteriore (ciascuno)	38	10
Differenziale – Centro	39	10,3
Planetari (ciascuno)	8,5	2,2
Impianto di raffreddamento dei freni	188	49,7
Impianto DEF*	38	10
Scatola di rinvio	17	4,5

*applicabile solo su Tier 4 Final/EU Stage V

LIVELLI SONORI

Livello sonoro nella cabina secondo ISO 6396:2008	
LpA: dB(A)	70
Livello sonoro esterno secondo ISO 6395:2008	
LpA: dB(A)	109

PENDENZA SUPERABILE

Diagramma della forza di trazione in avanti – Unità equipaggiata con pneumatici 23,5 R25. Grafici basati su una resistenza al rotolamento del 2%.

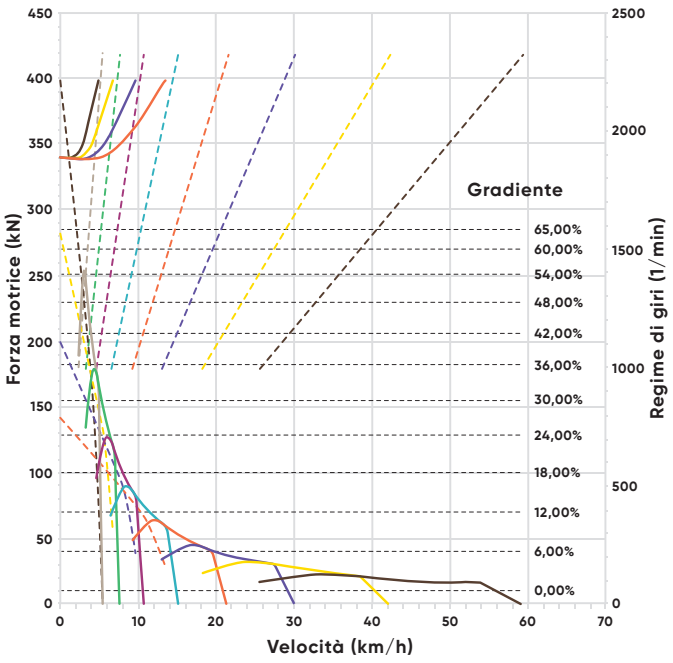

RALLENTATORE

Diagramma della forza frenante in avanti – Istruzioni: dall'intersezione tra il peso del veicolo e la linea di resistenza percentuale, leggere in orizzontale per determinare la marcia massima raggiungibile, quindi in verticale per la velocità del veicolo.

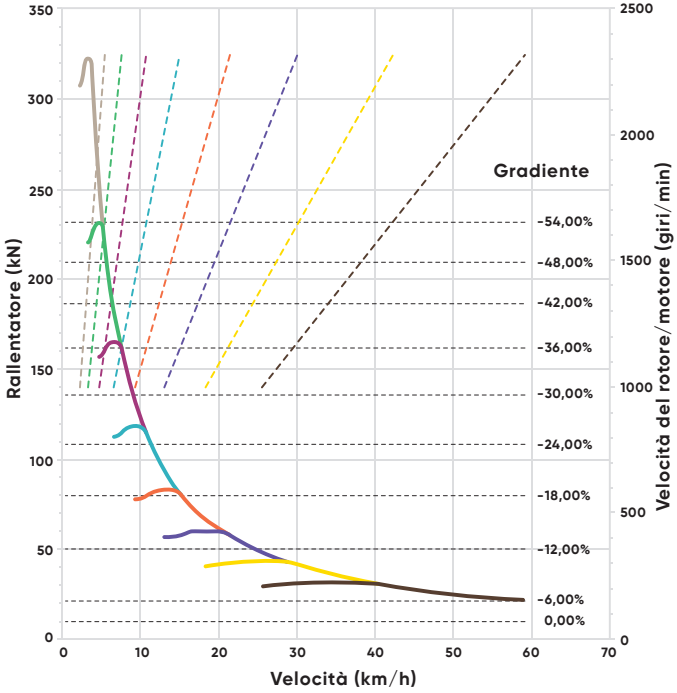

PENDENZA SUPERABILE

Unità equipaggiata con pneumatici 29,5 R25. Grafici basati su una resistenza al rotolamento del 2%.

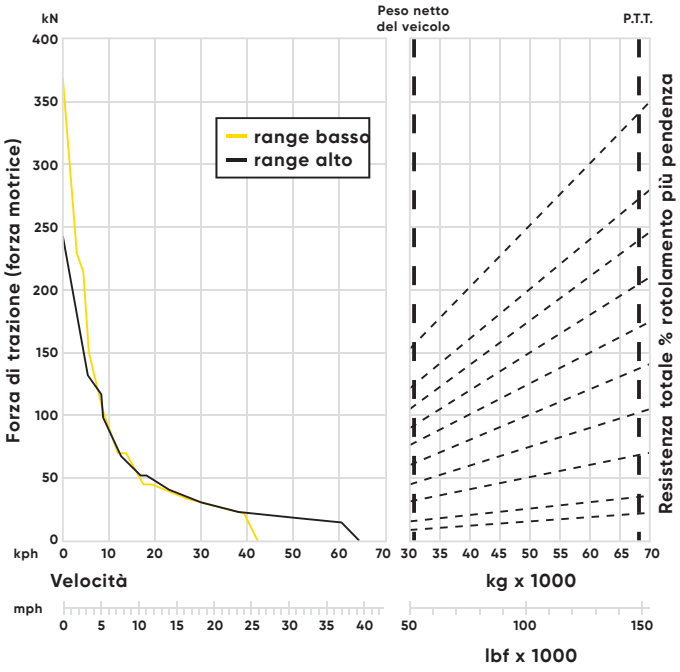

RALLENTATORE

Istruzioni: dall'intersezione tra il peso del veicolo e la linea di resistenza percentuale, leggere in orizzontale per determinare la marcia massima raggiungibile, quindi in verticale per la velocità del veicolo.

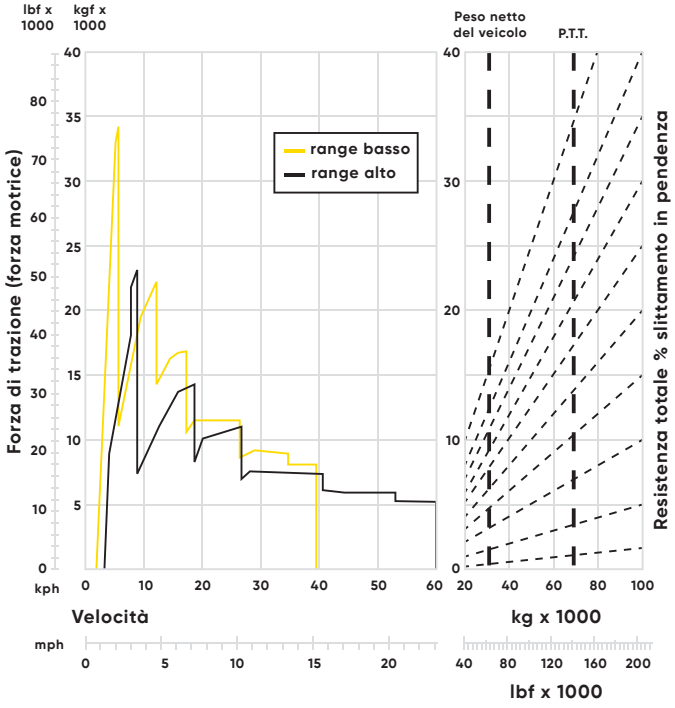

EQUIPAGGIAMENTO DI SERIE

CABINA E OPERATORE

Aria condizionata	✓	Protezione ROPS/FOPS ISO3471/3449	✓
Indicatore del livello di intasamento del filtro dell'aria	✓	Cinture di sicurezza retrattili J386	✓
Prese di alimentazione ausiliarie 12 V e 24 V	✓	Sedile, operatore, sospensioni pneumatiche, schienale alto, poggiatesta e braccioli regolabili	✓
Connettività CD/Sintonizzatore/MP3	✓	Sedile, istruttore	✓
Gancio per cappotti	✓	Volante, inclinabile/telescopico	✓
Impianto diagnostico motore/trasmissione/idraulica	✓	Vano portaoggetti	✓
Impianto di riscaldamento, ventilazione e condizionamento dell'aria (HVAC)	✓	Parasole (interno)	✓
Isolamento, termico e acustico	✓	Vetro oscurato	✓
Luce interna	✓	Griglia di protezione per finestrino, posteriore	✓
Specchio retrovisore (4)	✓	Tergicristallo e lavavetro, parabrezza anteriore e vetri posteriori	✓
Portatazza	✓	Specchio grandangolare	✓
Telecamera/schermo posteriore	✓		

SPIE LUMINOSE E ALLARME ACUSTICO

Ricarica dell'alternatore	✓	"STOP" motore	✓
Cassone alzato	✓	Freno motore	✓
Pressione olio raffreddamento freni	NA	Pressione accumulatore freno anteriore	✓
Temperatura olio raffreddamento freni	NA	Fari abbaglianti	✓
Bloccaggio del differenziale	✓	Fari attivi	✓
Indicatori di direzione	✓	Sostituzione del filtro olio idraulico	✓
Pressione olio alta/bassa scatola di rinvio	NA	Livello olio idraulico basso	✓
Temperatura olio elevata scatola di rinvio	NA	Livello carburante basso	✓
Rapporto selezionato alto scatola di rinvio	NA	Freno di stazionamento	✓
Rapporto selezionato basso scatola di rinvio	NA	Pressione accumulatore freno posteriore	✓
Sostituzione del filtro aria motore	✓	Allarme acustico di retromarcia J994	✓
"CONTROLLO" motore	✓	Sterzo di emergenza	✓
Livello liquido refrigerante motore basso	✓	Controllo della trasmissione	✓
Pressione olio motore bassa	✓	Temperatura olio trasmissione elevata	✓
Sovravelocità motore attiva	✓	Rallentatore trasmissione	✓

GENERALITÀ

Blocco dell'articolazione e dell'oscillazione	✓	Abbassamento manuale cassone	NA
staccabatteria	✓	Ventole di raffreddamento modulanti	✓
Supporto cassone	✓	Paraspruzzi anteriori e centrali	✓
Freni - Impianto a doppio circuito completamente idraulico	✓	Interblocco di avviamento in folle	✓
Punti di prova per la diagnostica della pressione	✓	Protezione per perno flottante	✓
Bloccaggi differenziali	✓	Protezioni per luci posteriori	✓
Controllo elettronico assistito del sollevatore per il cassone	✓	Sterzo di emergenza	✓
Abbassamento del cassone di emergenza (solo UE)	✓	Kit di sicurezza	✓
Sistema elettronico di gestione motore/trasmissione/idraulica	✓	Cabina ribaltabile per la manutenzione	✓
Freno motore	✓	Punti di traino, anteriore e posteriore	✓
Silenziatore di scarico	✓	Inibitore della scalata del cambio	✓
Corrimano sui parafanghi	✓	Radiatore olio per trasmissione	✓
Avvisatore acustico, elettrico 117 db	✓	Rallentatore trasmissione	✓
Indicatore del livello di imbrattamento del filtro idraulico	✓	Protezione coppa olio trasmissione	✓
Radiatore olio idraulico	✓	Gonfiaggio pneumatici con azoto	✓
Sospensioni indipendenti	✓		

STRUMENTAZIONE

Contatore ribaltamento cassone	✓	Livello carburante	✓
Temperatura olio freni	✓	Contatore ore	✓
Indicatore livello DEF	✓	Temperatura dell'olio idraulico	✓
Avviso livello DEF	✓	Tachimetro/Contachilometri digitale/Contachilometri parziale	✓
Temperatura del refrigerante del motore	✓	Contagiri	✓
Consumo/utilizzo di carburante	✓	Temperatura dell'olio per trasmissione	✓

LUCI

Indicatori di direzione e di emergenza (LED posteriori)	✓	Laterali e posteriori (LED)	✓
Luci di lavoro anteriori, montate sul tetto	✓	2 fari alogeni Anabbaglianti	✓
Avvertenza retromarcia	✓	2 fari alogeni Abbaglianti	✓

EQUIPAGGIAMENTO DI SERIE

CABINA E OPERATORE

Aria condizionata	✓	Protezione ROPS/FOPS ISO3471/3449	✓
Indicatore del livello di intasamento del filtro dell'aria	✓	Cinture di sicurezza retrattili J386	✓
Prese di alimentazione ausiliarie 12 V e 24 V	✓	Sedile, operatore, sospensioni pneumatiche, schienale alto, poggiatesta e braccioli regolabili	✓
Connettività CD/Sintonizzatore/MP3	✓	Sedile, istruttore	✓
Gancio per cappotti	✓	Volante, inclinabile/telescopico	✓
Impianto diagnostico motore/trasmissione/idraulica	✓	Vano portaoggetti	✓
Impianto di riscaldamento, ventilazione e condizionamento dell'aria (HVAC)	✓	Parasole (interno)	✓
Isolamento, termico e acustico	✓	Vetro oscurato	✓
Luce interna	✓	Griglia di protezione per finestrino, posteriore	✓
Specchio retrovisore (4)	✓	Tergicristallo e lavavetro, parabrezza anteriore e vetri posteriori	✓
Portatazza	✓	Specchio grandangolare	✓
Telecamera/schermo posteriore	✓		

SPIE LUMINOSE E ALLARME ACUSTICO

Ricarica dell'alternatore	✓	"STOP" motore	✓
Cassone alzato	✓	Freno motore	✓
Pressione olio raffreddamento freni	✓	Pressione accumulatore freno anteriore	✓
Temperatura olio raffreddamento freni	✓	Fari abbaglianti	✓
Bloccaggio del differenziale	✓	Fari attivi	✓
Indicatori di direzione	✓	Sostituzione del filtro olio idraulico	✓
Pressione olio alta/bassa scatola di rinvio	✓	Livello olio idraulico basso	✓
Temperatura olio elevata scatola di rinvio	✓	Livello carburante basso	✓
Rapporto selezionato alto scatola di rinvio	✓	Freno di stazionamento	✓
Rapporto selezionato basso scatola di rinvio	✓	Pressione accumulatore freno posteriore	✓
Sostituzione del filtro aria motore	✓	Allarme acustico di retromarcia J994	✓
"CONTROLLO" motore	✓	Sterzo di emergenza	✓
Livello liquido refrigerante motore basso	✓	Controllo della trasmissione	✓
Pressione olio motore bassa	✓	Temperatura olio trasmissione elevata	✓
Sovravelocità motore attiva	✓	Rallentatore trasmissione	✓

GENERALITÀ

Blocco dell'articolazione e dell'oscillazione	✓	Abbassamento manuale del cassone – Solo EU Stage V	✓
staccabatteria	✓	Ventole di raffreddamento modulanti	✓
Supporto cassone	✓	Paraspruzzi anteriori e centrali	NA
Freni - Impianto a doppio circuito completamente idraulico	✓	Interblocco di avviamento in folle	✓
Punti di prova per la diagnostica della pressione	✓	Protezione per perno flottante	✓
Bloccaggi differenziali	✓	Protezioni per luci posteriori	✓
Controllo elettronico assistito del sollevatore per il cassone	✓	Sterzo di emergenza	✓
Abbassamento del cassone di emergenza (solo UE)	NA	Kit di sicurezza	✓
Sistema elettronico di gestione motore/trasmissione/idraulica	✓	Cabina ribaltabile per la manutenzione	✓
Freno motore	✓	Punti di traino, anteriore e posteriore	✓
Silenziatore di scarico	✓	Inibitore della scalata del cambio	✓
Corrimano sui parafanghi	✓	Radiatore olio per trasmissione	✓
Avvisatore acustico, elettrico 117 db	✓	Rallentatore trasmissione	✓
Indicatore del livello di imbrattamento del filtro idraulico	✓	Protezione coppa olio trasmissione	✓
Radiatore olio idraulico	✓	Gonfiaggio pneumatici con azoto	✓
Sospensioni indipendenti	✓		

STRUMENTAZIONE

Contatore ribaltamento cassone	✓	Livello carburante	✓
Temperatura olio freni	✓	Contatore ore	✓
Indicatore di livello DEF (solo variante T4)	✓	Temperatura dell'olio idraulico	✓
Avvertenza livello DEF (solo variante T4)	✓	Tachimetro/Contachilometri digitale/Contachilometri parziale	✓
Temperatura del refrigerante del motore	✓	Contagiri	✓
Consumo/utilizzo di carburante	✓	Temperatura dell'olio per trasmissione	✓

LUCI

Indicatori di direzione e di emergenza (LED posteriori)	✓	Laterali e posteriori (LED)	✓
Luci di lavoro anteriori, montate sul tetto	✓	2 fari alogeni Anabbaglianti	✓
Avvertenza retromarcia	✓	2 fari alogeni Abbaglianti	✓

EQUIPAGGIAMENTO OPZIONALE

OPZIONI CASSONE			
Prolunghe laterali del cassone	✓	Abbassamento manuale del cassone per varianti Tier 4 Final/T2	✓
Cassone riscaldato	✓	Prolunga paraschizzi	✓
Piastre di rivestimento	✓	Azionamento a catena, tipo a forbice, portellone posteriore	✓
SPECCHI			
Specchio montato frontalmente	✓	Specchi riscaldati	✓
LUCI			
Segnale lampeggiatore	✓	Luci di lavoro posteriori, montate sul tetto	✓
Fendinebbia posteriori	✓	Lampeggiamento retromarcia	✓
ALTRE OPZIONI			
Lubrificazione automatica	✓	Protezione della catena cinematica	✓
Rifornimento rapido	✓	Sistema di monitoraggio del carico utile	✓
Estintore	✓	Sedile riscaldato	✓
Kit pronto soccorso	✓	Kit attrezzi	✓
Inclinometro/Cicalino di segnalazione inclinazione del cassone e spia sul quadro strumenti	✓	Telematica Haul Track*	✓
Filtro aria cabina HEPA	✓		

* Montato di serie sulle macchine con motore conforme alle normative EPA Tier 4 Final e EU Stage V. Chiedi maggiori dettagli.

PNEUMATICI LARGHI OPZIONALI

	mm	Piedi/ pollici	Peso aggiuntivo (kg)	Peso aggiuntivo (libbre)
MAGNA MA02+ 750/65 R25 E3	3120	10-3	762	1680
MAGNA M-Terrain 750/65 R25 E4	3148	10-4	864	1905
Michelin XADN+ 750/65 R25 E3	3116	10-3	432	952
Bridgestone VLT 750/65 R25 E3	3170	10-5	888	1958

Nota: fare riferimento al disegno tecnico a pagina 24, misura G. i pneumatici forniti di serie sono **Magna MA02** che sono inclusi nel peso netto del veicolo. Se si selezionano pneumatici opzionali diversi, includere il peso aggiuntivo come indicato sopra.

EQUIPAGGIAMENTO OPZIONALE

OPZIONI CASSONE			
Prolunghe laterali del cassone	✓	Abbassamento manuale del cassone per varianti Tier 4 Final/T2	✓
Cassone riscaldato	✓	Prolunga paraschizzi	✓
Piastre di rivestimento	✓	Azionamento a catena, tipo a forbice, portellone posteriore	✓
SPECCHI			
Specchio montato frontalmente	✓	Specchi riscaldati	✓
LUCI			
Segnale lampeggiatore	✓	Luci di lavoro posteriori, montate sul tetto	✓
Fendinebbia posteriori	✓	Lampeggiamento retromarcia	✓
ALTRE OPZIONI			
Lubrificazione automatica	✓	Filtro aria cabina HEPA	✓
Rifornimento rapido	✓	Sistema di monitoraggio del carico utile	✓
Estintore	✓	Sedile riscaldato	✓
Kit pronto soccorso	✓	Kit attrezzi	✓
Inclinometro/Cicalino di segnalazione inclinazione del cassone e spia sul quadro strumenti	✓	Telematica Haul Track*	✓

* Montato di serie sulle macchine con motore conforme alle normative EPA Tier 4 Final e EU Stage V. Chiedi maggiori dettagli.

PNEUMATICI LARGHI OPZIONALI

	mm	Piedi/ pollici	Peso aggiuntivo (kg)	Peso aggiuntivo (libbre)
Magna MA02+ 875/65 R29 E3+	3558	11-8	1932	4259
Michelin Super XAD65 875/65 R29 E3	3624	11-11	1176	2593

Nota: fare riferimento al disegno tecnico a pagina 25, misura G. I pneumatici forniti di serie sono **Magna MA02** che sono inclusi nel peso netto del veicolo. Se si selezionano pneumatici opzionali diversi, includere il peso aggiuntivo come indicato sopra.

SEMPRE AL **TUO FIANCO**

Quando scegli Rokbak, scegli un dumper solido come una roccia, che non ti deluderà. E un team solido come una roccia che sarà sempre al tuo fianco.

Trova il concessionario più vicino su rokbak.com
Chiamaci al numero +44 (0) 1698 732 121
Scrivici all'indirizzo info@rokbak.com

ROKBAK
A MEMBER OF THE VOLVO GROUP

TUTTO È POSSIBILE SE SCEGLI IL PARTNER GIUSTO

ROKBAK