SOLIDE COMME UN
ROKBAK

DES TOMBEREAUX ARTICULÉS SUR LESQUELS
VOUS POUVEZ COMPTER

FAÇONNÉS PAR TOUTE UNE VIE **DE LABEUR**

Construits pour les environnements les plus difficiles. Les conditions les plus rigoureuses. Les travaux les plus exigeants. Depuis des décennies, nos tombereaux articulés tiennent bon. De la chaleur du désert au froid de l'Arctique, vous pouvez compter sur Rokbak.

Nous savons que vos engins peuvent être mis à rude épreuve. Vous avez besoin de performances, de puissance et de productivité élevées, jour après jour. C'est pourquoi nos puissants tombereaux, dotés d'une fiabilité et d'une efficacité inégalées, sont construits pour durer.

Conçu pour un temps d'arrêt minimal et un retour sur investissement maximal, votre Rokbak prendra soin de vos employés, de vos objectifs et de votre résultat net.

UNE GRANDE **FIERTÉ**

Nous sommes fiers que tous nos tombereaux soient construits en Écosse, dans notre usine, et soient expédiés partout dans le monde. Nos équipes ont affiné leurs connaissances au fil des générations. Leur savoir-faire se transmet souvent au sein des familles, pour former un socle exceptionnel de compétences et de loyauté.

Nous sommes membres du groupe Volvo et, à ce titre, nous plaçons la qualité au cœur de toutes nos activités. De la conception au produit fini, des pièces aux personnes. Vous êtes certain de trouver un interlocuteur dévoué et réactif, où que vous soyez dans le monde.

Vous avez également la garantie d'avoir un partenaire responsable qui se concentre sans relâche sur la durabilité. Chez Rokbak, nous croyons que les choix que nous faisons aujourd'hui définissent le monde dans lequel nous vivrons demain. Nous nous engageons donc à réduire notre impact sur l'environnement au moyen de produits et d'une entreprise innovants.

CONSTRUITS POUR LES TRAVAUX DIFFICILES

Les travaux difficiles nécessitent des engins performants. Nos tombereaux robustes sont construits pour être performants dans tous les environnements et faciliter les travaux de construction et d'extraction dans les carrières ou les mines. Nos essieux résistants, notre réducteur de groupe motopropulseur et nos blocages de différentiel fournissent des performances exceptionnelles. Les trois essieux à transmission intégrale permanente vous garantissent une traction incroyable, une usure réduite de la chaîne cinématique et un patinage minimal. Votre tombereau s'use donc moins et travaille plus.

Grâce au changement adaptatif des rapports et aux deux rapports de vitesse, vous disposez du meilleur des deux mondes – des vitesses plus élevées au sol lorsque les conditions sont favorables et davantage de motricité dans des circonstances plus difficiles.

« Ce sont les seuls engins de terrassement du chantier, ils doivent donc assurer aussi bien le transport que l'entretien et le nivellement des routes… ils roulent tout le temps dans la boue, sans rien laisser tomber. »
John Ashton, Garwoods Civil & Maintenance

DES PERFORMANCES DE TAILLE

Puissance et dynamisme – grâce au contrôle du moteur et des changements de rapport dans toutes les conditions.

De meilleures performances, une meilleure productivité – l'ensemble du groupe motopropulseur fournit un effort de traction hors du commun et est facile à entretenir, pour une productivité élevée.

Une excellente réponse en puissance – garantie par un turbocompresseur à géométrie variable (Stage V/Tier 4F) et un frein d'échappement moteur qui offre des niveaux élevés de sécurité et de contrôle.

Productivité et stabilité accrues – une suspension avant indépendante qui réduit également la fatigue du conducteur.

Une excellente traction dans toutes les conditions de travail – assurée par des blocages de différentiels longitudinaux et transversaux qui entretiennent le dynamisme de l'engin dans les conditions les plus difficiles.

VOUS POUVEZ **COMPTER SUR LUI**

Fiable, durable, déterminé. Les tombereaux Rokbak sont conçus pour un temps de fonctionnement maximal. Des données intelligentes permettent de déceler les défauts et les dommages avant qu'ils provoquent des arrêts. L'entretien périodique est rapide et facile, afin de maintenir des temps et des coûts d'entretien minimum. Les pièces approuvées par le fabricant disposent d'une garantie de 2 ans / 6 000 heures, l'une des meilleures du marché.

UNE FIABILITÉ DE TAILLE

Ils adorent les travaux impitoyables – le châssis dispose d'une résistance structurelle bien supérieure à celle requise pour amortir les chocs lors des déplacements sur les terrains accidentés.

Protection élevée contre la pollution environnante – système hydraulique doté de filtres d'aspiration magnétiques, avec une vidange du liquide toutes les 4 000 heures.

Temps de fonctionnement maximal – raccords de diagnostic et de programmation du groupe motopropulseur du véhicule/dans la cabine et données embarquées sur l'état de l'engin.

Accès facile et sûr pour l'entretien – points de contrôle au niveau du sol, avec cabine à basculement hydraulique et capot électrique.

Réseau mondial de distribution – notre réseau de distributeurs Rokbak hautement qualifiés vous livrera vos pièces approuvées par le fabricant quand vous en aurez besoin, où que vous soyez dans le monde.

La boîte de vitesses RA30 dispose d'un intervalle de vidange d'huile de 4 000 heures et la boîte de vitesses RA40 peut fonctionner 6 000 heures sans vidange – afin que votre engin travaille plus longtemps.

«Nous travaillons 24 heures sur 24, sept jours sur sept, 365 jours par an. Nos engins peuvent facilement fonctionner 7 000 heures par an. Ces camions robustes se sont avérés être des partenaires résistants et fiables pour ce travail exigeant. »
Simon Turner, directeur technique et des opérations, Ras Al Khaimah

UN INVESTISSEMENT INTELLIGENT

Un tombereau Rokbak est un placement judicieux. Conçue pour une efficacité optimale, chaque fonction est pensée pour donner une plus-value à votre entreprise. Cette grande précision vous garantit un engin de grande qualité à un coût réduit. Et ce n'est pas tout. Des pièces rigoureusement testées au moteur à mélange pauvre, votre tombereau Rokbak augmentera vos bénéfices pour les années à venir.

Notre système hydraulique assujetti à la charge aide à conserver l'énergie et à améliorer l'efficacité énergétique lorsque le camion est en mouvement.
Votre impact sur l'environnement et vos coûts d'exploitation sont ainsi réduits.

« Le carburant est un coût d'exploitation majeur dans une mine, c'est pourquoi une faible consommation de carburant est un élément clé pour nous. »
Directeur support produits pour PT, United Equipment

UNE EFFICACITÉ DE TAILLE

Moteurs à mélange pauvre – nos moteurs fournissent des performances élevées avec des options répondant aux normes les plus récentes en matière d'émissions dans le monde.

Faibles consommations de carburant et de DEF – grâce à une boîte de vitesses haute performance à 8 rapports d'une grande souplesse.

Des cycles de vie plus longs et des coûts d'exploitation plus faibles – des freins multidisques entièrement protégés avec ralentisseur sur les six roues garantissent des performances sûres et constantes.

Des pièces solides pour des tombereaux solides - chaque composant, approuvé par le fabricant, est conçu avec précision et testé rigoureusement, non seulement pour ses performances individuelles, mais aussi pour ses interactions avec l'ensemble du tombereau.

NOUS SOULEVONS DES MONTAGNES **POUR VOTRE SÉCURITÉ**

En matière de sécurité des conducteurs, nos cabines pèsent de tout leur poids. Rien n'est plus important que d'accomplir son travail en toute sécurité. Même dans les conditions les plus difficiles, vos conducteurs rouleront en toute sécurité. Et confortablement. Nos spacieuses cabines certifiées ROPS/FOPS ont été conçues pour éviter la fatigue – avec un faible bruit, une climatisation, une direction amortie et une suspension rigide.

UNE SÉCURITÉ DE TAILLE

Cabine certifiée ROPS/FOPS – une protection indispensable sur le chantier.

Confort et productivité – siège conducteur actif avec un dossier haut, une suspension pneumatique réglable et des accoudoirs réglables. La cabine peut être mise sous pression et dispose d'un système de chauffage, ventilation et climatisation et d'un système de débit d'air haute performance.

Fonctionnement facile et extraction des données d'entretien – instruments et écran LCD lisibles pour l'affichage des informations sur le fonctionnement et l'entretien, y compris la consommation de carburant.

Calottes de phares permettant de voir la nuit comme en plein jour – conçues pour un entretien facile, sans lever le capot.

Suspension avant réellement indépendante, leader sur le marché – de série, pour un confort ultime sur les terrains les plus accidentés.

Accès facile et sûr – grâce à des marches et plates-formes d'entretien larges et pivotantes.

Les conducteurs sont sûrs de disposer d'un contrôle, d'une stabilité et d'une sécurité optimaux grâce à nos systèmes de ralentissement de la boîte de vitesses, nos freins d'échappement performants et nos freins hermétiques refroidis par huile multidisques entièrement protégés sur les six roues.

« La conduite des camions est considérée comme l'une des tâches les plus importantes dans la mine, il est donc essentiel que les conducteurs disposent du plus grand confort possible. Lorsque vous montez dans le camion, vous n'avez pas envie d'en sortir ! »
Derek Moore, chef des mines, ISME

TRANQUILLITÉ D'ESPRIT

Vous voulez être certain que les performances de votre tombereau sont toujours optimales, particulièrement lorsqu'il est loin de vous.
Notre technologie intelligente vous permet d'accéder rapidement et facilement à l'état de votre tombereau, de maintenir des niveaux élevés de sécurité pour votre personnel et d'atteindre des niveaux de performances élevés, tout en protégeant votre investissement.

HAUL TRACK

Hors de vue, mais pas hors de contrôle.
Notre système Haul Track sur mesure vous donne davantage de visibilité et de maîtrise sur votre engin, avec des données en temps réel visibles sur un ordinateur fixe ou sur un appareil portable.

« Nous sommes satisfaits des performances de nos tombereaux. Nous avons un planning très serré, c'est donc important de savoir que vous pouvons compter sur eux pour travailler efficacement. »
Christophe Jeanson, directeur d'usine chez Bouygues Travaux Publics

CONNECTIVITÉ DE TAILLE

Surveillez votre tombereau – localisez-le instantanément et sachez où il était.

Surveillez votre productivité et vos coûts d'exploitation – sachez comment votre engin est utilisé et observez les vitesses, le nombre de basculements de la benne et les cycles de charge.

Planification de l'entretien programmé et gestion contrôlée des actifs – pour réduire les temps d'arrêt et prolonger la durée de vie des composants.

Protégez votre tombereau – contre les paramètres de fonctionnement hors tolérance.

Maximisez votre productivité – au moyen d'informations claires sur la gestion des performances.

Avertissement précoce – sur les défauts de l'engin.

Amélioration continue – grâce à l'utilisation de l'historique des performances pour les projets et l'amélioration du suivi de l'état de l'engin.

ABORDER LES PROBLÈMES **DE FRONT**

Nous croyons en un avenir durable et nous travaillons dur pour le construire. Nous nous engageons à atteindre des objectifs environnementaux ambitieux et cette responsabilité se ressent dans toutes nos activités, de l'innovation de nos tombereaux à l'efficacité de toute notre entreprise.

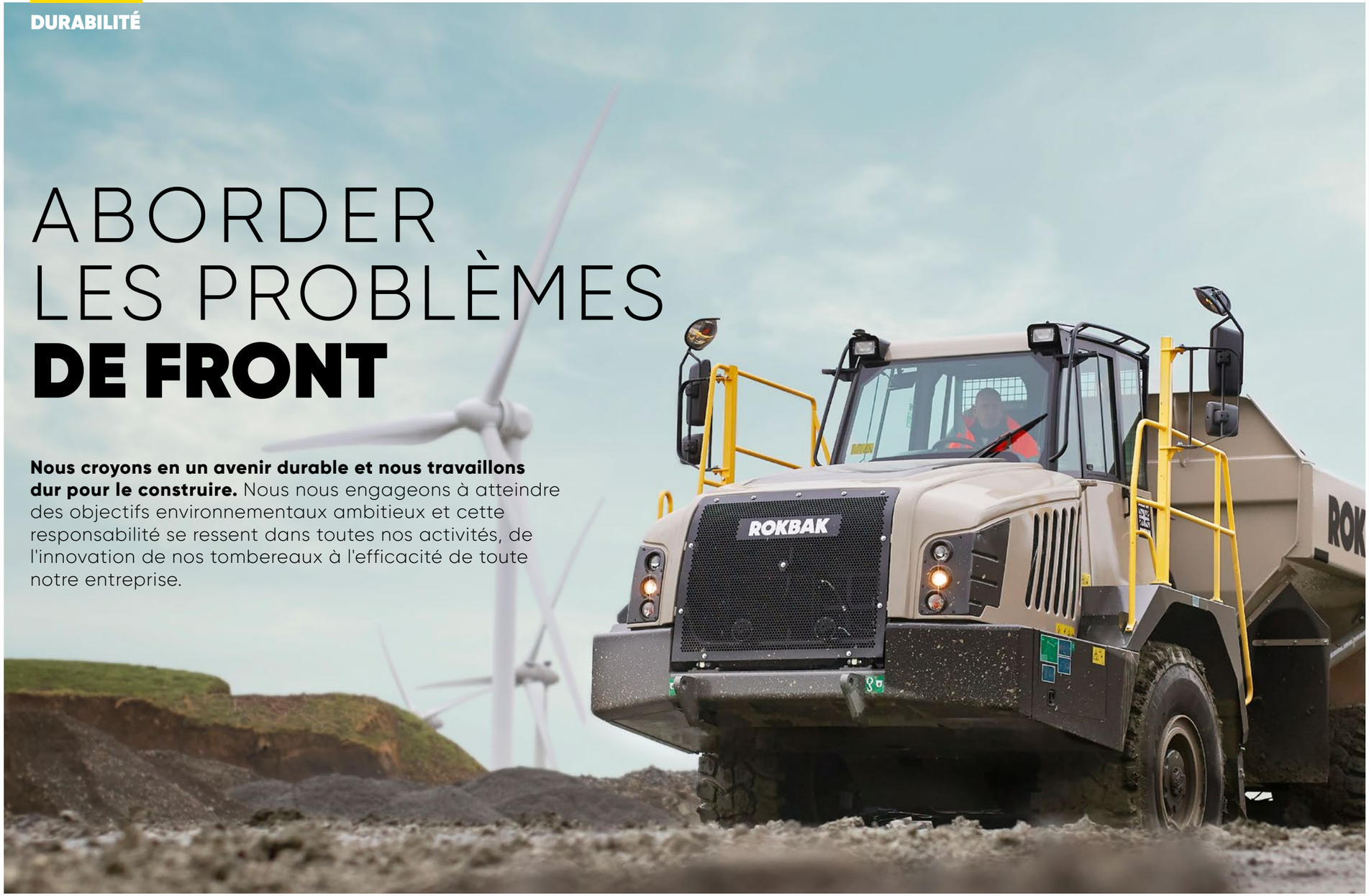

DURABILITÉ DE TAILLE

Des moteurs plus économes en carburant – nos nouveaux moteurs Stage V réduisent la consommation de carburant de 7%. Moins d'impact sur l'environnement, grand impact sur vos coûts d'exploitation.

Une énergie plus verte sur site – nous utilisons des sources d'énergie 100% renouvelable. Nous répondons aux normes Science Based Targets (SBT) et ISO en matière de gestion de l'énergie et de l'environnement.
Enfin, dans le cadre de notre engagement dans le programme WWF Climate Savers, nous réduisons notre consommation d'énergie de 2% par an.

Faibles émissions et zéro déchet – nous prévoyons de réduire les émissions CO_2 de notre entreprise de 50% avant 2030 et d'être neutres en émissions avant 2050. Nous nous employons à ne plus produire de déchets – tous les déchets de notre usine, ainsi que les pièces approuvées par le fabricant, sont recyclées ou réutilisées.

> **« Nous nous investissons dans la construction d'un avenir meilleur car cela vaut toujours la peine de faire ce qui est juste, même si ce n'est pas toujours facile. »**
> Paul Douglas, directeur général de Rokbak

ROBUSTE, ENCORE ET **TOUJOURS**

La fiabilité des engins Rokbak est disponible en deux tailles : avec des charges utiles de 28 et 38 tonnes (30 et 40 tonnes US). Consultez les caractéristiques de nos tombereaux pour trouver le Rokbak qui correspond à votre chantier.

Notre boîte de vitesses RA30 avec vidange d'huile toutes les 4 000 heures et notre boîte de vitesses RA40 avec vidange d'huile toutes les 6 000 heures accroissent les temps de fonctionnement.

Grâce à un équilibre parfait entre puissance, démultiplication et répartition du poids, les tombereaux Rokbak peuvent déplacer de plus grandes charges plus rapidement.

Une consommation efficace en carburant, garantie par un filtre à air aspiré, vous aide à réduire vos coûts d'exploitation.

Les diagnostics embarqués et les données en temps réel permettent de déceler les problèmes avant qu'ils ne surviennent.

Le passage de vitesse adaptatif de la boîte de vitesses RA40 et les deux rapports de transmission de la boîte de transfert garantissent un dynamisme maximal de l'engin.

Un capot électrique rend l'entretien périodique rapide et facile.

La cabine pressurisée et spacieuse est conforme aux normes ROPS/FOPS. Elle est dotée d'un système HVAC excellent qui contribue au confort du conducteur, lui permettant ainsi de se concentrer sur son travail.

Le système de ralentissement du moteur et de la boîte de vitesse assiste les freins, pour des performances sûres et une longue durée de vie des composants.

Les points de contrôle au niveau du sol et la cabine intégralement inclinable offrent un accès facile pour l'entretien.

Puissance, dynamisme et performances élevées, fournis par le contrôle du moteur et du changement de rapport. Performances élevées dans toutes les conditions.

Le passage des flexibles au-dessus du pivot et leur fixation accroissent la protection sur les chantiers difficiles.

Les larges marchepieds pivotants et les plates-formes de service garantissent un accès facile et sécurisé à la cabine.

RA30

CARACTÉRISTIQUES	
Charge utile maximale	28 tonnes (30.9 tonnes US)
Capacité « bombée »	17,5 m³ (22.9 yd³)
Puissance brute	276 kW (370 ch)

CARACTÉRISTIQUES	
Conception ergonomique du poste de conduite pour un confort élevé du conducteur	Suspension avant indépendante
Étalonné pour l'équilibre parfait entre puissance et démultiplication, pour une transmission efficace et productive aux roues dans tous les types d'application	Disponible avec des moteurs conforme à EPA Tier 4 Final, UE Stage V ou Tier 2
Déplace de grandes quantités de matériau rapidement et avec efficacité	Boîte de vitesses grande efficacité à 8 rapports
Moteur à mélange pauvre pour une réduction des coûts de pos-session	Tombereau articulé Rokbak RA30, un investissement intelligent pour toutes les applications de travail

RA40

CARACTÉRISTIQUES	
Charge utile maximale	38 tonnes (41.9 tonnes US)
Capacité « bombée »	23,0 m³ (30.3 yd³)
Puissance brute	331 kW (444 ch)

CARACTÉRISTIQUES	
Conception ergonomique du poste de conduite pour un confort élevé du conducteur	Moteur à mélange pauvre pour une réduction des coûts de possession
Étalonné pour l'équilibre parfait entre puissance et démultiplication, pour une transmission efficace et productive aux roues dans tous les types d'application	Disponible avec des moteurs conforme à EPA Tier 4 Final, UE Stage V ou Tier 2
Déplace de grandes quantités de matériau rapidement et avec efficacité	Tombereau articulé Rokbak RA40, un investissement intelligent pour toutes les applications de travail

RA30

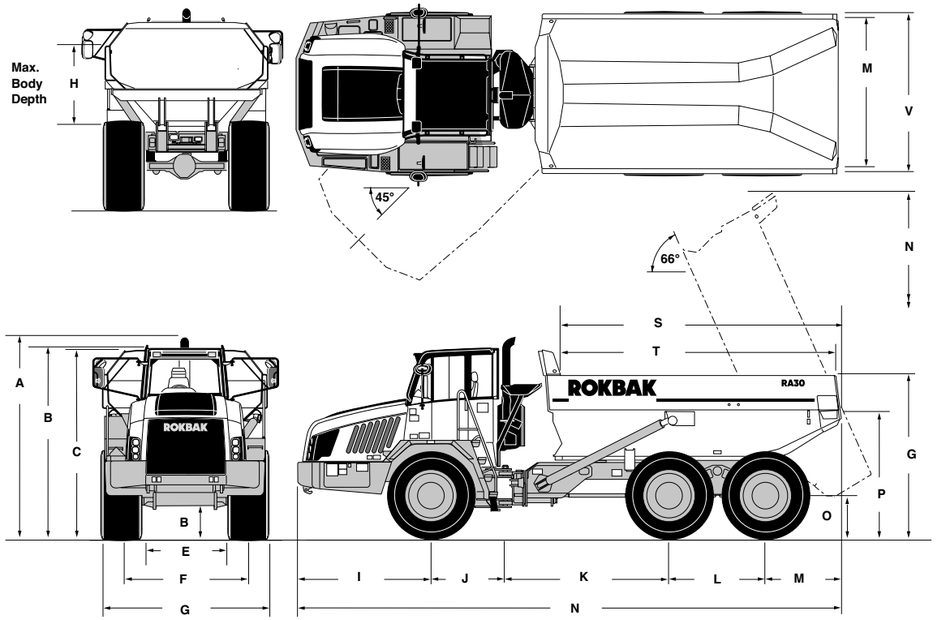

DIMENSIONS

	mm	ft-in
A	3 560	11-8
B	3 525	11-7
C	3 432	11-2
D	510	1-10
E	1 540	5-2
F	2 200	7-2
G	2 860	9-5
H	1 445	4-9

	mm	ft-in
I	2 575	8-5
J	1 310	4-4
K	2 945	9-8
L	1 690	5-6
M	1 410	4-9
N	9 930	32-6
O	755	2-4
P	2 224	7-3

	mm	ft-in
Q	2 986	9-10
R	6 236	20-5
S	5 010	16-5
T	4 855	16-0
U	2 705	8-11
V	2 890	9-6

RA40

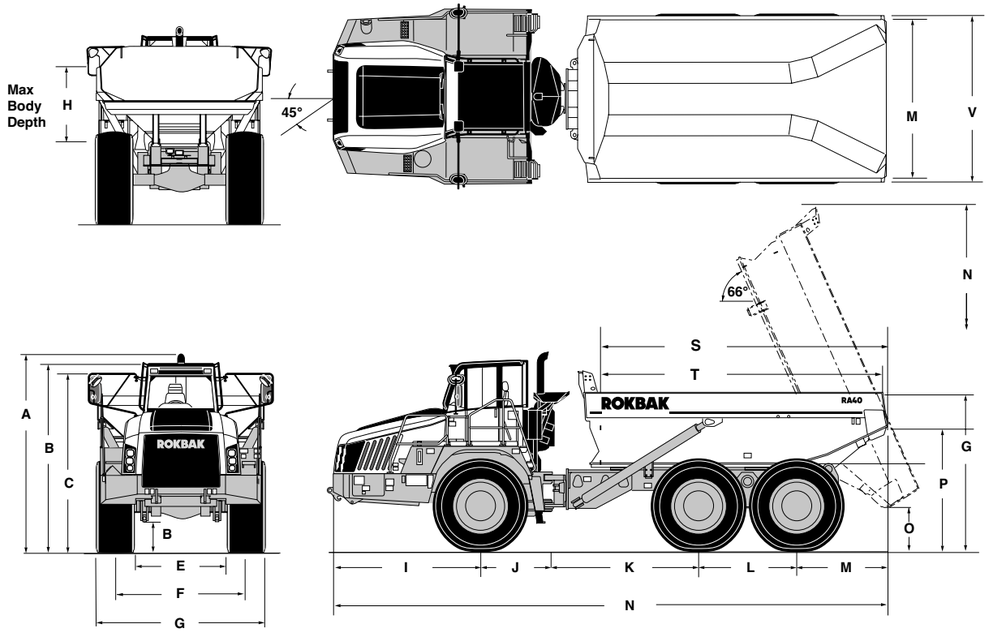

DIMENSIONS

	mm	ft-in
A	3 945	13-0
B	3 752	12-4
C	3 561	11-8
D	539	1-9
D1	540	1-9
E	1 834	6-0
F	2 596	8-6
G	3 358	11-0
H	1 495	4-11

	mm	ft-in
I	3 087	10-1
J	1 310	4-4
K	2 987	9-10
L	1 950	6-5
M	1 779	5-10
N	11 115	36-5
O	916	3-0
P	2 479	8-2

	mm	ft-in
Q	3 152	10-4
R	6 933	22-9
S	5 658	18-6
T	5 575	18-3
U	3 129	10-3
V	3 318	10-11
W	3 364	11-0
X	3 633	11-11

RA30

MOTEUR

Moteur	Scania DC9
Type	Moteur diesel à injection directe, 5 cylindres en ligne, quatre temps, refroidi par eau, turbocompresseur à échangeur air/air, gestion électronique du moteur et frein d'échappement moteur.
Cylindrée en litres (in³)	9,3 (568)
Alésage x Course mm (in)	130 x 140 (5.12 x 5.51)
Puissance brute kW (ch) à tr/min	276 (370) @ 1 800
Puissance nette kW (ch) à tr/min	257 (345) @ 2 100
Couple maximal Nm (lbf ft) à tr/min	1 880 (1,387) @ 1 400
Puissance nominale brute	SAE J1995 Juin 90
Émissions du moteur	US EPA Tier 4F, EU Stage V et dérivées Tier 2
Alimentation électrique	Démarrage électrique 24 V. Alternateur 100 A. Deux batteries 12 V, 180 Ah.
Filtre à air	Filtre à air sec aspiré à 3 étages avec élément de sécurité, éjecteur de poussière automatique et indicateur d'encrassement.
Ventilateur	Le ventilateur modulant réduit le niveau de bruit et emploie la puissance du moteur selon les exigences. Remarque : puissance nette (ch) avec embrayage de ventilateur débrayé.
Altitude m (ft)	Détarage électronique à partir de 2 000 (6,561)

BOÎTE DE VITESSES

Type	ZF 8EP320. Entièrement automatique avec commande forcée manuelle et ralentisseur.	
Unité	Configuration déportée de sortie de planétaire / entrée d'arbre intermédiaire. Entièrement automatique avec commande forcée manuelle offrant des passages de rapport fluides favorisant une productivité élevée et réduisant la fatigue du conducteur. Installée avec ralentisseur intégral et blocage de différentiel inter-essieux. Les diagnostics embarqués fournissent des informations concernant les performances et les données d'exploitation.	
Vitesses km/h (mph)		
Rapport	**Marche avant**	**Marche arrière**
1	5 (3.1)	5,4 (3.3)
2	8 (5)	7,5 (4.7)
3	11 (6.8)	10,5 (6.5)
4	15 (9.3)	15 (9.3)
5	21 (13)	–
6	29 (18)	–
7	40 (24.8)	–
8	55 (34.1)	–

ESSIEUX

Type	Essieux renforcés avec arbres d'essieu entièrement flottants et réducteurs à planétaires externes. Les trois essieux sont entraînés par une transmission intégrale (6x6) permanente avec accouplement à différentiel entre les essieux avant et arrière. Les trois essieux sont également munis de différentiels à blocage transversal avec multidisques à commande hydraulique pour un verrouillage croisé des essieux à 100 %. Les blocages de différentiel croisés et inter-essieux sont commandés par le conducteur pour une activation selon les besoins, lorsque les conditions de motricité sont mauvaises.
Rapport de différentiel	3,875 : 1
Réduction à planétaire	5,71 : 1
Réduction générale Groupe motopropulseur	22,12 : 1

SUSPENSION

Avant	Suspension entièrement indépendante et mouvements de roue assurés par une conception à double triangle. Elle est associée à 4 x amortisseurs hydrauliques/ressorts spiralés.
Arrière	Chaque essieu est relié au châssis par trois éléments garnis de caoutchouc avec une liaison transversale contre les déformations latérales. Des longerons d'équilibrage inter-essieux pivotants permettent de répartir la charge sur chaque essieu arrière. Le mouvement de suspension est amorti par des unités de compression laminées en caoutchouc/métal placées entre chaque essieu et la face inférieure des extrémités de longeron d'équilibrage. Les points de pivotement des liaisons motrices et non-motrices sont gainés de caoutchouc et ne requièrent aucun entretien.

RA40

MOTEUR

Moteur	Scania DC13
Type	Moteur diesel à injection directe, 6 cylindres en ligne, quatre temps, refroidi par eau, turbocompresseur à échangeur air/air, gestion électronique du moteur et frein d'échappement moteur.
Cylindrée en litres (in³)	12,7 (775)
Alésage x Course mm (in)	130 x 160 (5.12 x 6.37)
Puissance brute kW (ch) à tr/min	331 (444) @ 2 100
Puissance nette kW (ch) à tr/min	328 (440) @ 2 100
Couple maximal Nm (lbf ft) à tr/min	2 255 (1,663) @ 1 300
Puissance nominale brute	ISO 3046
Émissions du moteur	US EPA Tier 4F, EU Stage V et dérivées Tier 2
Alimentation électrique	Démarrage électrique 24 V. Alternateur 100 A. Deux batteries 12 V, 180 Ah.
Filtre à air	Filtre à air sec aspiré à 3 étages avec élément de sécurité, éjecteur de poussière automatique et indicateur d'encrassement.
Ventilateur	Le ventilateur modulant réduit le niveau de bruit et emploie la puissance du moteur selon les exigences. Remarque : puissance nette (ch) avec embrayage de ventilateur débrayé.
Altitude m (ft)	Détarage électronique à partir de 2 000 (6,561)

BOÎTE DE VITESSES

Type	Allison HD4560 avec ralentisseur intégral directement installée sur le moteur. Boîte de vitesses entièrement automatique avec engrenages planétaires, commande électronique à six rapports en marche avant et un en marche arrière.			
Unité	Boîte de transfert à 2 vitesses déportée récupérant l'entraînement de la transmission pour la transmettre, par l'intermédiaire d'un différentiel verrouillable, aux roues avant et arrière.			
Vitesses km/h (mph)	**Rapport 1 Vitesse basse**		**Rapport 2 Vitesse haute**	
Rapport	**Marche avant**	**Marche arrière**	**Marche avant**	**Marche arrière**
1	6,0 (3.7)	5,0 (3.1)	9,5 (6.0)	7,8 (4.8)
2	11,3 (7.0)	–	16,0 (10.0)	–
3	16,5 (10.3)	–	25,3 (15.7)	–
4	25,6 (16.0)	–	39,2 (24.4)	–
5	33,9 (21.0)	–	51,9 (32.3)	–
6	41,7 (26.0)	–	63,8 (40.0)	–

ESSIEUX

Type	Trois essieux entraînés par une transmission intégrale (6x6) permanente avec accouplement à différentiel entre chaque essieu pour éviter la rotation d'axe longitudinal transmise à travers la ligne motrice. Essieux renforcés avec arbres d'essieu entièrement flottants et réducteurs à planétaires externes. Différentiel à patinage limité automatique dans chaque essieu. L'essieu arrière moteur intègre un différentiel de transmission permettant le transfert de l'entraînement à l'essieu le plus en arrière. Ce différentiel et le différentiel de sortie de la boîte de transfert sont verrouillés simultanément grâce à un interrupteur actionné par le conducteur.
Rapport de différentiel	3,70 : 1
Réduction à planétaire	6,35 : 1
Réduction générale Groupe motopropulseur	23,50 : 1

SUSPENSION

Avant	Quatre liaisons non motrices et une barre de centrage placent l'essieu avant, donnant une position centrale élevée. La position optimisée de l'essieu avant, associée au large espace entre les fixations principale et anti-rebond directement installées au-dessus de l'essieu, et la course de suspension longue, en combinaison avec les deux amortisseurs renforcés de chaque côté, permettent d'obtenir une manipulation et des déplacements exceptionnels.
Arrière	Chaque essieu est relié au châssis par trois éléments garnis de caoutchouc avec une liaison transversale contre les déformations latérales. Des longerons d'équilibrage inter-essieux pivotants permettent de répartir la charge sur chaque essieu arrière. Le mouvement de suspension est amorti par des unités de compression laminées en caoutchouc/métal placées entre chaque essieu et la face inférieure des extrémités de longeron d'équilibrage. Les points de pivotement des liaisons motrices et non-motrices sont gainés de caoutchouc et ne requièrent aucun entretien.

RA30

DIRECTION

Type	Servodirection hydrostatique actionnée par deux vérins amortis double-effet, avec pression fournie par une pompe à pistons à cylindrée variable/assujettie à la charge. La pression de direction de secours est fournie par une pompe entraînée par les roues.
Angle de braquage des deux côtés	45°
Braquage de butée à butée, tours de volant	4
Pression du système bar (lbf/in²)	241 (3,500)
Rayon de braquage SAE mm (ft-in)	8 470 (27-9)
Rayon de dégagement mm (ft-in)	8 950 (29-4)

DISPOSITIF DE LEVAGE

Type	Deux vérins de levage mono-étagés à double effet, amortis au niveau de la butée de base. Pompe à piston à cylindrée variable/assujettie à la charge entraînée par la prise de force sur la boîte de vitesses. Filtrage de la conduite de retour plein débit. Commande de levage entièrement électrohydraulique, avec détente électronique à l'abaissement.
Pression du système bar (lbf/in²)	220 (3,200)
Débit de sortie de pompe : litres/s (gal/sec)	4,9 (1.29)
Levage (en charge), secondes	12
Abaissement, secondes	7,5

CHÂSSIS

Type	Les châssis avant et arrière sont des constructions en acier de grande qualité entièrement soudées, dont les sections principales latérales et transversales sont constituées de longerons à section rectangulaire. L'oscillation entre les châssis est assurée par un accouplement cylindrique de grand diamètre contenant des bagues en nylon. Pour la direction, les châssis sont articulés à 45° des deux côtés grâce à deux pivots largement espacés dans des paliers à roulements coniques hermétiques.

PNEUS ET ROUES

Pneus	Standard 23,5. En option 750/65
Jantes	Standard 25x19.50. Pour pneu en option, 25x22.00
Roues	Jantes en 3 parties pour engin de terrassement, avec fixation à 12 goujons.

BENNE

Type	Construction entièrement soudée, produite à partir d'acier haute résistance trempé (min 360 BHN) 1000 Mpa (145,000 lbf/in²). La double glissière de déversement améliore le déchargement de la benne.
Épaisseur de tôle mm (in) : **Plancher et glissière de déversement** **Flancs** **Avant**	 14,0 (0.55) 12,0 (0.47) 8,0 (0.31)
Volume m³ (yd³) : **Ras** **Bombé 2:1 (SAE)**	 13,8 (18.0) 17,5 (22.9)

FREINS

Principal	Tous les systèmes de freinage hydrauliques sont composés de freins multidisques hermétiques et refroidis par huile, sur chaque roue. Les circuits des systèmes de freinage avant et arrière sont indépendants.
Stationnement	Frein à disque sur la ligne motrice arrière, avec serrage par ressort et desserrage hydraulique.
De secours	La commande de frein de secours actionne les freins de route et de stationnement.
Ralentisseur	Frein d'échappement et ralentisseur de transmission.

RA40

DIRECTION

Type	Servodirection hydrostatique actionnée par deux vérins amortis double-effet, avec pression fournie par une pompe à pistons à cylindrée variable/assujettie à la charge. La pression de direction de secours est fournie par une pompe entraînée par les roues.
Angle de braquage des deux côtés	45°
Braquage de butée à butée, tours de volant	2-5
Pression du système bar (lbf/in³)	240 (3,480)
Rayon de braquage SAE mm (ft-in)	9 185 (30-1)
Rayon de dégagement mm (ft-in)	9 675 (31-9)

DISPOSITIF DE LEVAGE

Type	Deux vérins de levage mono-étagés à double effet, amortis au niveau de la butée de base. Pompe à piston à cylindrée variable/assujettie à la charge entraînée par la prise de force sur la boîte de vitesses. Filtrage de la conduite de retour plein débit. Commande de levage entièrement électrohydraulique, avec détente électronique à l'abaissement.
Pression du système bar (lbf/in²)	240 (3,480)
Débit de sortie de pompe : litres/s (gal/sec)	5.4 (1.43)
Levage (en charge), secondes	12.5
Abaissement, secondes	8

CHÂSSIS

Type	Les châssis avant et arrière sont des constructions en acier de grande qualité entièrement soudées, dont les sections principales latérales et transversales sont constituées de longerons à section rectangulaire. L'oscillation entre les châssis est assurée par un accouplement cylindrique de grand diamètre contenant des bagues en nylon. Pour la direction, les châssis sont articulés à 45° des deux côtés grâce à deux pivots largement espacés dans des paliers à roulements coniques hermétiques.

PNEUS ET ROUES

Pneus	Standard 29.5.
Jantes	Standard 25x25.00
Roues	Jantes en 3 parties pour engin de terrassement, avec fixation à 19 goujons.

BENNE

Type	Construction entièrement soudée, produite à partir d'acier haute résistance trempé (min 360 BHN) 1000 Mpa (145,000 lbf/in²). La double glissière de déversement améliore le déchargement de la benne.
Épaisseur de tôle mm (in) : **Plancher et glissière de déversement** **Flancs** **Avant**	 15,0 (0.58) 12,0 (0.47) 8,0 (0.31)
Volume m³ (yd³) : **Ras** **Bombé 2:1 (SAE)**	 17,4 (22.8) 23,0 (30.3)

FREINS

Principal	Tous les systèmes de freinage hydrauliques sont composés de freins multidisques hermétiques protégés et refroidis par huile sous pression, sur chaque roue. Les circuits des systèmes de freinage avant et arrière sont indépendants.
Stationnement	Frein à disque sur la ligne motrice arrière, avec serrage par ressort et desserrage hydraulique.
De secours	La commande de frein de secours actionne les freins de route et de stationnement.
Ralentisseur	Frein d'échappement et ralentisseur de transmission.

RA30

POIDS

	Modèles UE Stage V		Modèles Tier 4 Final		Modèles Tier 2	
Répartition, poids nets	**kg**	**lb**	**kg**	**lb**	**kg**	**lb**
Essieu avant	13 213	29,129	13 540	29,851	13 266	29,247
Essieu central	5 872	12,945	5 486	12,095	5 460	12,037
Essieu arrière	5 826	12,844	5 586	12,315	5 493	12,110
Véhicule, net	24 911	54,919	24 612	54,260	24 219	53,394
Charge utile	28 000	61,729	28 000	61,729	28 000	61,729
Distribution, poids brut	**kg**	**lb**	**kg**	**lb**	**kg**	**lb**
Essieu avant	15 980	35,300	15 852	34,948	15 097	33,283
Essieu central	18 319	40,386	18 225	40,179	18 256	40,248
Essieu arrière	18 339	40,431	18 535	40,863	18 866	41,592
Véhicule, poids brut	52 638	116,047	52 612	115,990	52 219	115,123
Poids des auxiliaires	**kg**	**lb**	**kg**	**lb**	**kg**	**lb**
Châssis	3 727	8,217	3 727	8,217	3 727	8,217
Benne	3 776	8,325	3 776	8,325	3 776	8,325
Dispositif de levage, paire	530	1,170	530	1,170	530	1,170

PRESSION AU SOL

Ces valeurs correspondent à la surface totale de contact. Surface totale dans l'ellipse de contact.

Pneus	23.5 R25		750/65	
En charge	**kPa**	**psi**	**kPa**	**psi**
Avant	406	59	310	45
Arrière	462	67	351	51

Ces pressions correspondent aux pneus de série.

CONTENANCES

	litres	US gal
Réservoir de carburant	370	98
Système hydraulique (direction et benne)	164	43.3
Carter moteur	34	9
Système de refroidissement	48,8	12.9
Boîte de vitesses (filtres et refroidisseur inclus)	50,2	13.3
Différentiel – Avant et arrière (chaque)	28,8	7.6
Différentiel – Central	31	8.2
Planétaires – (chaque)	8,5	2.2
Système de refroidissement des freins	–	–
Système DEF*	38	10

*uniquement applicable aux modèles Tier 4 Final / Stage V

NIVEAUX DE BRUIT

Niveau de bruit dans la cabine selon ISO 6396:2008	
LpA : dB(A)	72,7
Niveau de bruit externe selon ISO 6395:2008	
LpA : dB(A)	109

RA40

POIDS

	Modèles UE Stage V		Modèles Tier 4 Final		Modèles Tier 2	
Répartition, poids nets	**kg**	**lb**	**kg**	**lb**	**kg**	**lb**
Essieu avant	17 046	37,580	17 001	37,481	16 743	36,912
Essieu central	7 789	17,171	7 385	16,281	7 445	16,413
Essieu arrière	7 586	16,724	7 521	16,581	7 393	16,299
Véhicule, net	32 421	71,476	31 907	70,343	31 581	69,624
Charge utile	38 000	83,775	38 000	83,775	38 000	83,775
Distribution, poids brut	**kg**	**lb**	**kg**	**lb**	**kg**	**lb**
Essieu avant	19 040	41,976	18 500	40,786	18 742	41,319
Essieu central	25 653	56,555	25 100	55,336	25 422	56,045
Essieu arrière	25 646	56,555	25 160	55,468	25 485	56,184
Véhicule, poids brut	70 339	155,070	68 760	151,590	69 649	153,548
Poids des auxiliaires	**kg**	**lb**	**kg**	**lb**	**kg**	**lb**
Châssis	5 468	12,055	5 468	12,055	5 450	12,015
Benne	5 400	11,905	5 400	11,905	5 400	11,905
Dispositif de levage, paire	660	1,455	660	1,455	660	1,455

PRESSION AU SOL

Ces valeurs correspondent à la surface totale de contact. Surface totale dans l'ellipse de contact.

Pneus	29.5 R25	
En charge	**kPa**	**psi**
Avant	372	54
Arrière	469	68

Ces pressions correspondent aux pneus de série.

CONTENANCES

	litres	US gal
Réservoir de carburant	500	132
Système hydraulique (direction et benne)	341	90
Carter moteur	45	11.8
Système de refroidissement	70	18.5
Boîte de vitesses (filtres et refroidisseur inclus)	48	12.7
Différentiel – Avant et arrière (chaque)	38	10
Différentiel – Central	39	10.3
Planétaires (chaque)	8,5	2.2
Système de refroidissement des freins	188	49.7
Système DEF*	38	10
Boîte de transfert	17	4.5

*uniquement applicable aux modèles Tier 4 Final / UE Stage V

NIVEAUX DE BRUIT

Niveau de bruit dans la cabine selon ISO 6396:2008	
LpA : dB(A)	70
Niveau de bruit externe selon ISO 6395:2008	
LpA : dB(A)	109

APTITUDE AU FRANCHISSEMENT DE PENTES

Graphique, motricité, marche avant – Unité équipée de pneus 23.5 R25. Graphiques basés sur une résistance de roulement de 2%.

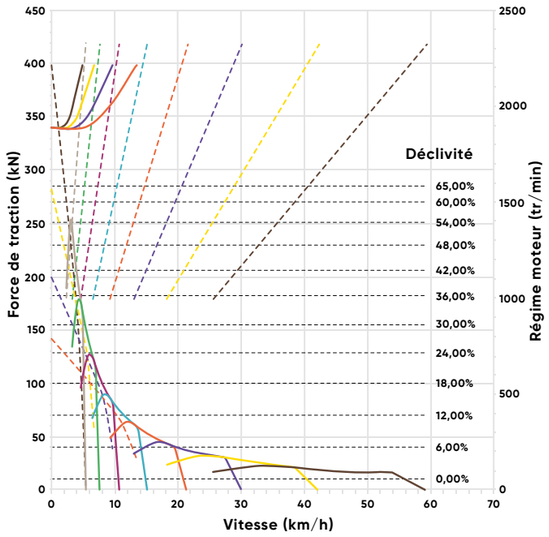

RALENTISSEMENT

Graphique, force de freinage, marche avant – Instructions : à partir de l'intersection de la courbe de poids du véhicule et de la courbe de pourcentage de résistance, regarder à l'opposé pour déterminer le rapport maximal accessible, puis vers le bas pour la vitesse du véhicule.

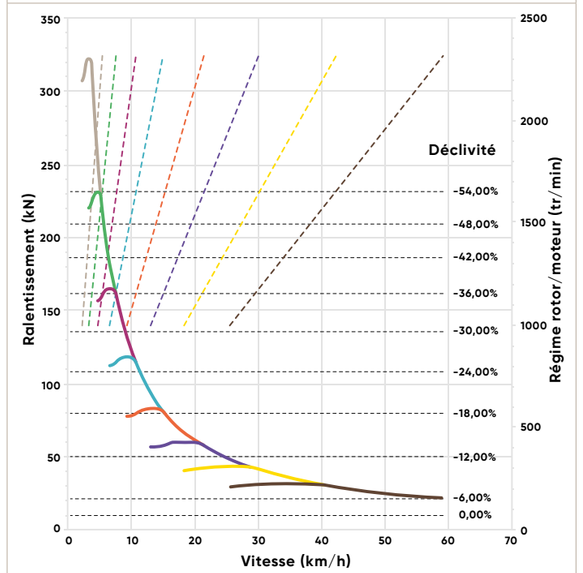

APTITUDE AU FRANCHISSEMENT DE PENTES

Machine équipée de pneus 29.5 R25. Graphiques basés sur une résistance de roulement de 2%.

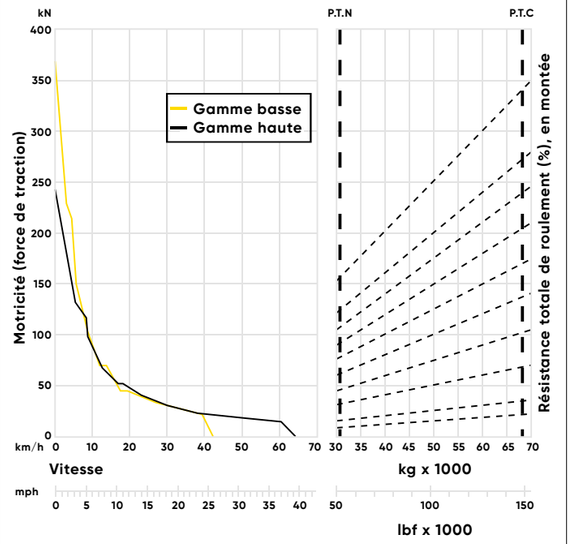

RALENTISSEMENT

Instructions : à partir de l'intersection de la courbe de poids du véhicule et de la courbe de pourcentage de résistance, regarder à l'opposé pour déterminer le rapport maximal accessible, puis vers le bas pour la vitesse du véhicule.

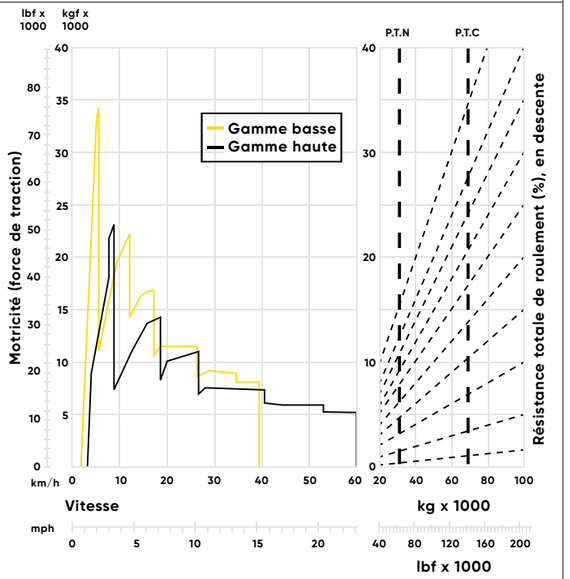

ÉQUIPEMENTS DE SÉRIE

CABINE ET CONDUCTEUR

Climatisation	✓	Caméra de vision arrière/moniteur	✓
Indicateur d'encrassement du filtre à air	✓	Protection ROPS/FOPS ISO3471/3449	✓
Prises électriques auxiliaires 12 V et 24 V	✓	Ceinture de sécurité rétractable J386	✓
Connectivité MP3/Tuner/CD	✓	Siège conducteur, suspension pneumatique, dossier haut, appuie-tête et accoudoirs réglables	✓
Portemanteau	✓	Siège, formateur	✓
Dispositif de diagnostic Moteur/Boîte de vitesses/Système hydraulique	✓	Volant, inclinable/télescopique	✓
Système de chauffage, ventilation et climatisation (HVAC)	✓	Compartiment de rangement	✓
Filtre à air de cabine HEPA	✓	Pare-soleil (intérieur)	✓
Isolation thermique et acoustique	✓	Verre teinté	✓
Éclairage intérieur	✓	Grille de protection de vitre arrière	✓
Rétroviseur (4)	✓	Essuie-glace et lave-glace, vitres avant et arrière	✓
Porte-gobelet	✓		

TÉMOINS D'AVERTISSEMENT ET ALARME SONORE

Alternateur en charge	✓	« ARRÊT » moteur	✓
Benne levée	✓	Frein d'échappement	✓
Pression d'huile de refroidissement des freins	N. A.	Pression d'accumulateur de frein avant	✓
Température d'huile de refroidissement de frein	N. A.	Feux de route	✓
Blocage de différentiel	✓	Phares allumés	✓
Clignotants	✓	Vidange d'huile hydraulique	✓
Boîte de transfert Pression d'huile basse/élevée	N. A.	Niveau d'huile hydraulique bas	✓
Boîte de transfert Température d'huile élevée	N. A.	Carburant bas	✓
Boîte de transfert Rapport haut sélectionné	N. A.	Frein de stationnement	✓
Boîte de transfert Rapport bas sélectionné	N. A.	Pression d'accumulateur de frein arrière	✓
Remplacement du filtre à air moteur	✓	Avertisseur sonore de marche arrière J994	✓
« CONTRÔLE » moteur	✓	Direction de secours	✓
Niveau de liquide de refroidissement moteur bas	✓	Contrôle boîte de vitesses	✓
Pression d'huile moteur basse	✓	Température d'huile de boîte de vitesses élevée	✓
Surrégime moteur actif	✓	Ralentisseur boîte de vitesses	✓

GÉNÉRAL

Verrouillage d'articulation et d'oscillation	✓	Abaissement manuel de la benne	N. A.
Coupe-circuit principal	✓	Ventilateur de refroidissement modulant	✓
Benne Prop.	✓	Bavettes à l'avant et au centre	✓
Double circuit de freinage entièrement hydraulique	✓	Interverrouillage de démarrage point mort	✓
Diagnostic Points de contrôle de pression	✓	Protection de pivot	✓
Blocages de différentiel	✓	Protection de feux arrière	✓
Commande électronique assistée de levage de benne	✓	Direction de secours	✓
Abaissement de benne, de secours (UE uniquement)	✓	Kit de sécurité	✓
Système de gestion électronique moteur/boîte de vitesses/système hydraulique	✓	Inclinaison de cabine pour la maintenance	✓
Frein d'échappement	✓	Points de remorquage, avant et arrière	✓
Silencieux échappement	✓	Boîte de vitesses, blocage de passage au rapport inférieur	✓
Mains-courantes sur les ailes	✓	Radiateur d'huile de boîte de vitesses	✓
Avertisseur sonore électrique 117 db	✓	Ralentisseur boîte de vitesses	✓
Indicateur d'encrassement du filtre à huile hydraulique	✓	Protection de carter de boîte de vitesses	✓
Refroidisseur d'huile hydraulique	✓	Gonflage des pneus à l'azote	✓
Suspension indépendante	✓		

JAUGES

Compteur journalier de benne	✓	Niveau de carburant	✓
Température d'huile de frein	✓	Compteur horaire	✓
Jauge de niveau DEF	✓	Température d'huile hydraulique	✓
Avertissement niveau DEF	✓	Compteur de vitesse/Odomètre numérique/Compteur kilométrique	✓
Température de liquide de refroidissement moteur	✓	Tachymètre	✓
Utilisation/consommation de carburant	✓	Température d'huile de boîte de vitesses	✓

ÉCLAIRAGES

Clignotants et feux de détresse (LED à l'arrière)	✓	Latéraux et arrière (LED)	✓
Feux de travail avant, montés sur le toit	✓	2 feux de croisement halogène	✓
Alarme de recul	✓	2 feux de route halogène	✓

ÉQUIPEMENTS DE SÉRIE

CABINE ET CONDUCTEUR

Climatisation	✓	Caméra de vision arrière/moniteur	✓
Indicateur d'encrassement du filtre à air	✓	Protection ROPS/FOPS ISO3471/3449	✓
Prises électriques auxiliaires 12 V et 24 V	✓	Ceinture de sécurité rétractable J386	✓
Connectivité MP3/Tuner/CD	✓	Siège conducteur, suspension pneumatique, dossier haut, appuie-tête et accoudoirs réglables	✓
Portemanteau	✓	Siège, formateur	✓
Dispositif de diagnostic Moteur/Boîte de vitesses/Système hydraulique	✓	Volant, inclinable/télescopique	✓
Système de chauffage, ventilation et climatisation (HVAC)	✓	Compartiment de rangement	✓
Filtre à air de cabine HEPA	✓	Pare-soleil (intérieur)	✓
Isolation thermique et acoustique	✓	Verre teinté	✓
Éclairage intérieur	✓	Grille de protection de vitre arrière	✓
Rétroviseur (4)	✓	Essuie-glace et lave-glace, vitres avant et arrière	✓
Porte-gobelet	✓		

TÉMOINS D'AVERTISSEMENT ET ALARME SONORE

Alternateur en charge	✓	« ARRÊT » moteur	✓
Benne levée	✓	Frein d'échappement	✓
Pression d'huile de refroidissement des freins	✓	Pression d'accumulateur de frein avant	✓
Température d'huile de refroidissement de frein	✓	Feux de route	✓
Blocage de différentiel	✓	Phares allumés	✓
Clignotants	✓	Vidange d'huile hydraulique	✓
Boîte de transfert Pression d'huile basse/élevée	✓	Niveau d'huile hydraulique bas	✓
Boîte de transfert Température d'huile élevée	✓	Carburant bas	✓
Boîte de transfert Rapport haut sélectionné	✓	Frein de stationnement	✓
Boîte de transfert Rapport bas sélectionné	✓	Pression d'accumulateur de frein arrière	✓
Remplacement du filtre à air moteur	✓	Avertisseur sonore de marche arrière J994	✓
« CONTRÔLE » moteur	✓	Direction de secours	✓
Niveau de liquide de refroidissement moteur bas	✓	Contrôle boîte de vitesses	✓
Pression d'huile moteur basse	✓	Température d'huile de boîte de vitesses élevée	✓
Surrégime moteur actif	✓	Ralentisseur boîte de vitesses	✓

GÉNÉRAL

Verrouillage d'articulation et d'oscillation	✓	Abaissement manuel de benne – UE Stage V uniquement	✓
Coupe-circuit principal	✓	Ventilateur de refroidissement modulant	✓
Benne Prop.	✓	Bavettes à l'avant et au centre	N. A.
Double circuit de freinage entièrement hydraulique	✓	Interverrouillage de démarrage point mort	✓
Diagnostic Points de contrôle de pression	✓	Protection de pivot	✓
Blocages de différentiel	✓	Protection de feux arrière	✓
Commande électronique assistée de levage de benne	✓	Direction de secours	✓
Abaissement de benne, de secours (UE uniquement)	N. A.	Kit de sécurité	✓
Système de gestion électronique moteur/boîte de vitesses/système hydraulique	✓	Inclinaison de cabine pour la maintenance	✓
Frein d'échappement	✓	Points de remorquage, avant et arrière	✓
Silencieux échappement	✓	Boîte de vitesses, blocage de passage au rapport inférieur	✓
Mains-courantes sur les ailes	✓	Radiateur d'huile de boîte de vitesses	✓
Avertisseur sonore électrique 117 db	✓	Ralentisseur boîte de vitesses	✓
Indicateur d'encrassement du filtre à huile hydraulique	✓	Protection de carter de boîte de vitesses	✓
Refroidisseur d'huile hydraulique	✓	Gonflage des pneus à l'azote	✓
Suspension indépendante	✓		

JAUGES

Compteur journalier de benne	✓	Niveau de carburant	✓
Température d'huile de frein	✓	Compteur horaire	✓
Jauge de niveau DEF (variante T4 uniquement)	✓	Température d'huile hydraulique	✓
Avertissement niveau DEF (variante T4 uniquement)	✓	Compteur de vitesse/Odomètre numérique/Compteur kilométrique	✓
Température de liquide de refroidissement moteur	✓	Tachymètre	✓
Utilisation/consommation de carburant	✓	Température d'huile de boîte de vitesses	✓

ÉCLAIRAGES

Clignotants et feux de détresse (LED à l'arrière)	✓	Latéraux et arrière (LED)	✓
Feux de travail avant, montés sur le toit	✓	2 feux de croisement halogène	✓
Alarme de recul	✓	2 feux de route halogène	✓

ÉQUIPEMENTS EN OPTION

OPTIONS BENNE			
Extensions latérales de benne	✓	Abaissement manuel de benne pour variantes Tier 4 Final/T2	✓
Benne chauffante	✓	Extension de protection antiprojections	✓
Plaques d'usure	✓	Ridelle arrière à chaîne, type extensible	✓
RÉTROVISEURS			
Rétroviseur monté à l'avant	✓	Rétroviseurs chauffants	✓
Rétroviseur grand angle	✓		
ÉCLAIRAGES			
Gyrophare	✓	Feux de travail arrière, montés sur le toit	✓
Antibrouillard arrière	✓	Clignotant recul	✓
ROUES ET PNEUS			
Pneus larges (750/65)	✓	Jantes 25x22.00	✓
AUTRES OPTIONS			
Graissage automatique	✓	Protection de frein de stationnement	✓
Remplissage rapide de carburant	✓	Système de surveillance de charge utile	✓
Extincteur	✓	Siège chauffant	✓
Trousse de premiers soins	✓	Kit d'outillage	✓
Inclinomètre/répétiteur acoustique et témoin sur tableau de bord d'avertissement de basculement de benne	✓	Système télématique Haul Track *	✓

* Équipement standard sur les machines équipées de moteurs EPA Tier 4 Final et UE Stage V. Nous contacter pour plus de détails.

ÉQUIPEMENTS EN OPTION

OPTIONS BENNE			
Extensions latérales de benne	✓	Abaissement manuel de benne pour variantes Tier 4 Final/T2	✓
Benne chauffante	✓	Extension de protection antiprojections	✓
Plaques d'usure	✓	Ridelle arrière à chaîne, type extensible	✓
RÉTROVISEURS			
Rétroviseur monté à l'avant	✓	Rétroviseurs chauffants	✓
Rétroviseur grand angle	✓		
ÉCLAIRAGES			
Gyrophare	✓	Feux de travail arrière, montés sur le toit	✓
Antibrouillard arrière	✓	Clignotant recul	✓
AUTRES OPTIONS			
Graissage automatique	✓	Protection de frein de stationnement	✓
Remplissage rapide de carburant	✓	Système de surveillance de charge utile	✓
Extincteur	✓	Siège chauffant	✓
Trousse de premiers soins	✓	Kit d'outillage	✓
Inclinomètre/répétiteur acoustique et témoin sur tableau de bord d'avertissement de basculement de benne	✓	Système télématique Haul Track *	✓

* Équipement standard sur les machines équipées de moteurs EPA Tier 4 Final et UE Stage V. Nous contacter pour plus de détails.

NOUS SOMMES LÀ
POUR VOUS AIDER

Lorsque vous choisissez Rokbak, vous choisissez un tombereau robuste, qui ne vous laissera pas tomber. Ainsi qu'une solide équipe à votre service.

Trouvez votre concessionnaire le plus proche sur rokbak.com
Appelez-nous au +44 (0) 1698 732 121
Écrivez-nous à info@rokbak.com

ROKBAK
A MEMBER OF THE VOLVO GROUP

PLUS RIEN NE VOUS RÉSISTERA

ROKBAK